ՆԱԽԱԳԾԱ-ՆԱԽԱՀԱՇՎԱՅԻՆ ՓԱՍՏԱԹՂԹԵՐԻ ԿԱԶՄՄԱՆ ԽՈՐՀՐԴԱՏՎԱԿԱՆ ԾԱՌԱՅՈՒԹՅՈՒՆՆԵՐԻ ՄԱՏՈՒՅՈՒՄ
ՊԱՅՄԱՆԱԳԻՐ N ԱՄՓՀ-ՀԲՄԾՁԲ-55/25-4

ԱՇԽԱՏԱՆՔԱՅԻՆ ՆԱԽԱԳԻԾ

ՓԱՐԱՔԱՐ ՀԱՄԱՅՆՔԻ ՓԱՐԱՔԱՐ ԲՆԱԿԱՎԱՅՐԻ 1. ԵՐԵՎԱՆՅԱՆ Փ. 1-ԻՆ ՆՐԲԱՆՑՔ, Վ. ՏԵՐՅԱՆ ՓՈՂՈՑ,
ԱՀԱՌՅԱՆ ՓՈՂՈՑ, Է. ԹԵՈՍՅԱՆ ՓՈՂՈՑ /ՄԻ ՀԱՏՎԱԾ/, ԲԱԲԱՋԱՆՅԱՆ ՓՈՂՈՑ,
ՓԱՓԱԶՅԱՆ ՓՈՂՈՑ, Վ. ՀԱՄԲԱՐՁՈՒՄՅԱՆ ՓՈՂՈՑ, Հ. ԹՈՒՄԱՆՅԱՆ ՓՈՂՈՑ, Գ. ԷՄԻՆ ՓՈՂՈՑ, ՄՈՒՐԱՑԱՆ ՓՈՂՈՑ, ՆԱԼԲԱՆԴՅԱՆ ՓՈՂՈՑ,
ԱՆԴՐԵԱՍՅԱՆ ՓՈՂՈՑ, Գ. ՆԺԴԵՀ ՓՈՂՈՑԻ ԽՄԵԼՈՒ ՋՐԻ ՋՐԱԳԾԻ ԿԱՌՈՒՑՄԱՆ ԱՇԽԱՏԱՆՔՆԵՐ

ԳԻՐՔ 1. *ԳԾԱԳՐԵՐ*

Ծրագրի անվանումը՝

ՓԱՐԱՔԱՐ ՀԱՄԱՅՆՔԻ ՄԵՐՁԱՎԱՆ ԲՆԱԿԱՎԱՅՐԻ 1-ԻՆ, 2-ՐԴ, 3-ՐԴ և 4-ՐԴ ՓՈՂՈՑՆԵՐ ԽՄԵԼՈՒ ՋՐԻ ՋՐԱԳԾԻ ԿԱՌՈՒՑՄԱՆ ԱՇԽԱՏԱՆՔՆԵՐԻ ՆԱԽԱԳԾԱ ՆԱԽԱՀԱՇՎԱՅԻՆ ՓԱՍՏԱԹՂԹԵՐԻ ԿԱԶՄՄԱՆ ԾԱՌԱՅՈՒԹՅՈՒՆՆԵՐ

Հատորի անվանում : *ԳԾԱԳՐԵՐ*

Կազմում, վերանայում և հաստատում

Կազմեց	*Գ. Պողոսյան*	*Ստորագրություն*	
Պաշտոն	*Նախագծող*	*Ամսաթիվ*	
Ստուգեց	*Վ. Ավագյան*	*Ստորագրություն*	
Պաշտոն	*Նախագծի գլխավոր ճարտարագետ*	*Ամսաթիվ*	

Բաշխման ցանկ

Կազմակերպություն	*Տրամադրման ամսաթիվ*	*Օրինակների թիվը*
ՓԱՐԱՔԱՐԻ ՀԱՄԱՅՆՔԱՊԵՏԱՐԱՆ		

ՎՀ	*Առաջին թողարկում:*		
Ինդեքս	***Փոփոխություններ***	***Ամսաթիվ***	***Ստորագրություն***

Նախագծի կազմը

ԳԻՐՔ 1 *ԲԱՑԱՏՐԱԳԻՐ ԵՎ ՏԵԽՆԻԿԱԿԱՆ ՄԱՄՆԱԳԻՐ*

ԳԻՐՔ 2 *ԳԾԱԳՐԵՐ*

ԳԻՐՔ 3 *ԱՇԽԱՏԱՆՔԱՅԻՆ ԾԱՎԱԼՆԵՐ*

ԳԻՐՔ 4 *ՆԱԽԱՀԱՇԻՎՆԵՐ*

ՏԵՂԱԴԻՐՔԱՅԻՆ ՀԱՏԱԿԱԳԻԾ

				ՊԱՅՄԱՆԱԳԻՐ № ԱՄՓՀ-ՀԲՄԾՁԲ-55/25-4
				Փարաքար համայնքի Մերձավան բնակավայրի 1-ին, 2-րդ, 3-րդ և 4-րդ փողոցներ Խմելու ջրի ջրագծի կառուցման աշխատանքների նախագծա նախահաշվային փաստաթղթերի կազմման ծառայություններ
Պաշտոն	Ազգանուն	Ստորագր.	Ամսաթ.	
ՆԳՀ	Վ. Ավագյան			Մերձավան բնակավայր
Նախագծեց	Գ. Պողոսյան			
				ՏԵՂԱԴԻՐՔԱՅԻՆ ՀԱՏԱԿԱԳԻԾ

Փուլ	Թերթ	Թերթեր
ԱՆ	2	31

«ՄՈԴՈՒԼ» ՍՊԸ

ԳԼԽԱՎՈՐ ՀԱՏԱԿԱԳԻԾ
Մ1:5000

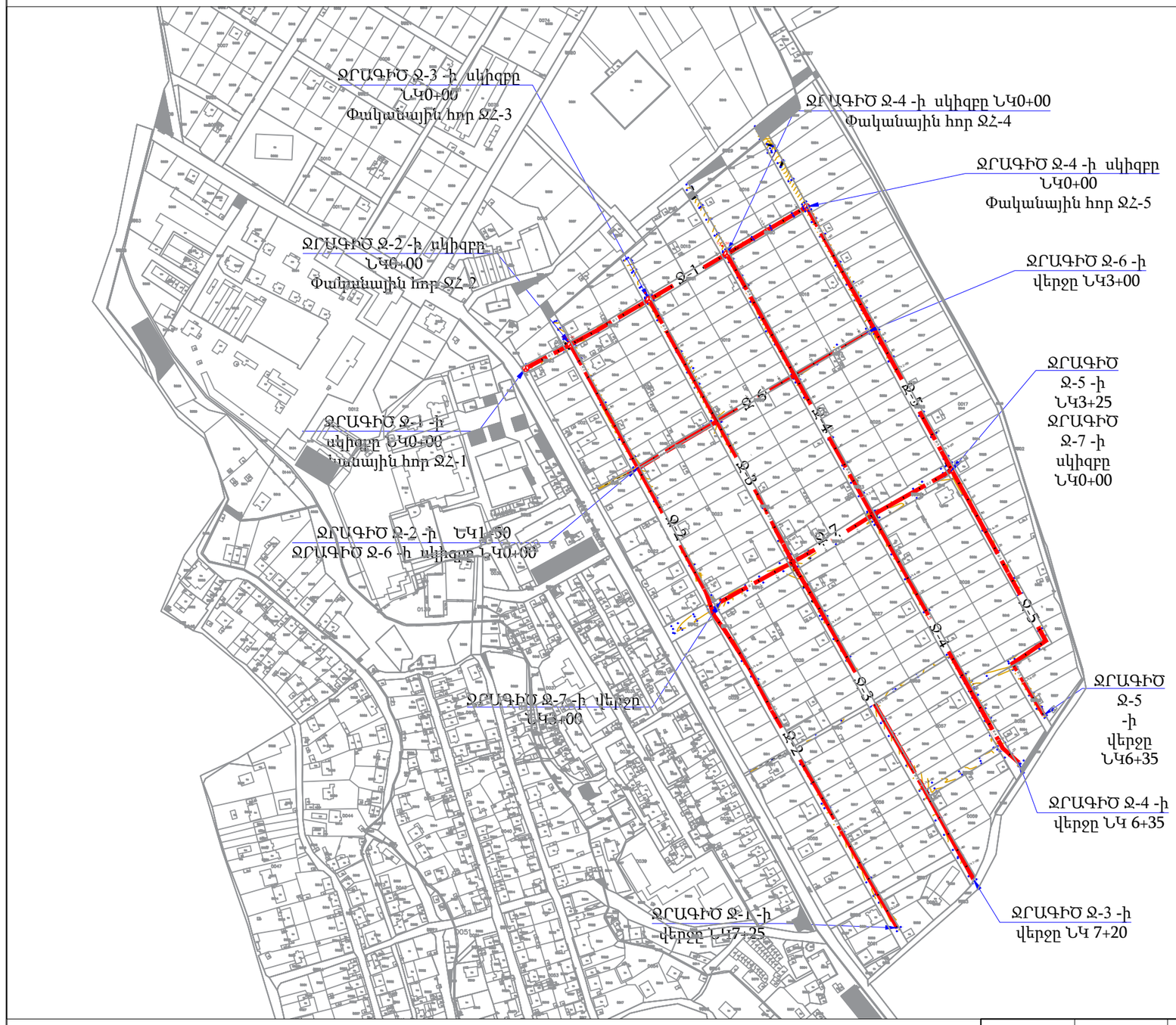

				ՊԱՅՄԱՆԱԳԻՐ № ԱՄՓՀ-ՀԲՄԾՁԲ-55/25-4			
				Փարաքար համայնքի Մերձավան բնակավայրի 1-ին, 2-րդ, 3-րդ և 4-րդ փողոցներ Խմելու ջրի ջրագծի կառուցման աշխատանքների նախագծա նախահաշվային փաստաթղթերի կազմման ծառայություններ			
Պաշտոն	Ազգանուն	Ստորագր.	Անսաթ.				
ՆԳՀ	Վ. Ավագյան			Մերձավան բնակավայր	Փուլ	Թերթ	Թերթեր
					ԱՆ	3	31
Նախագծեց	Գ. Պողոսյան						
				ԳԼԽԱՎՈՐ ՀԱՏԱԿԱԳԻԾ Մ1:5000	«ՄՈԴՈՒԼ» ՍՊԸ		

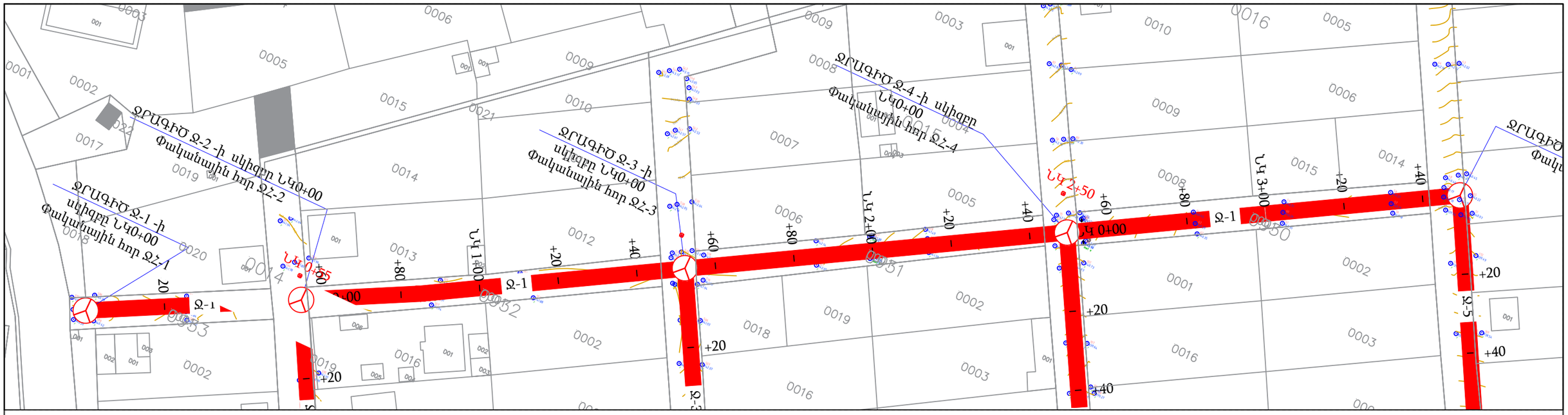

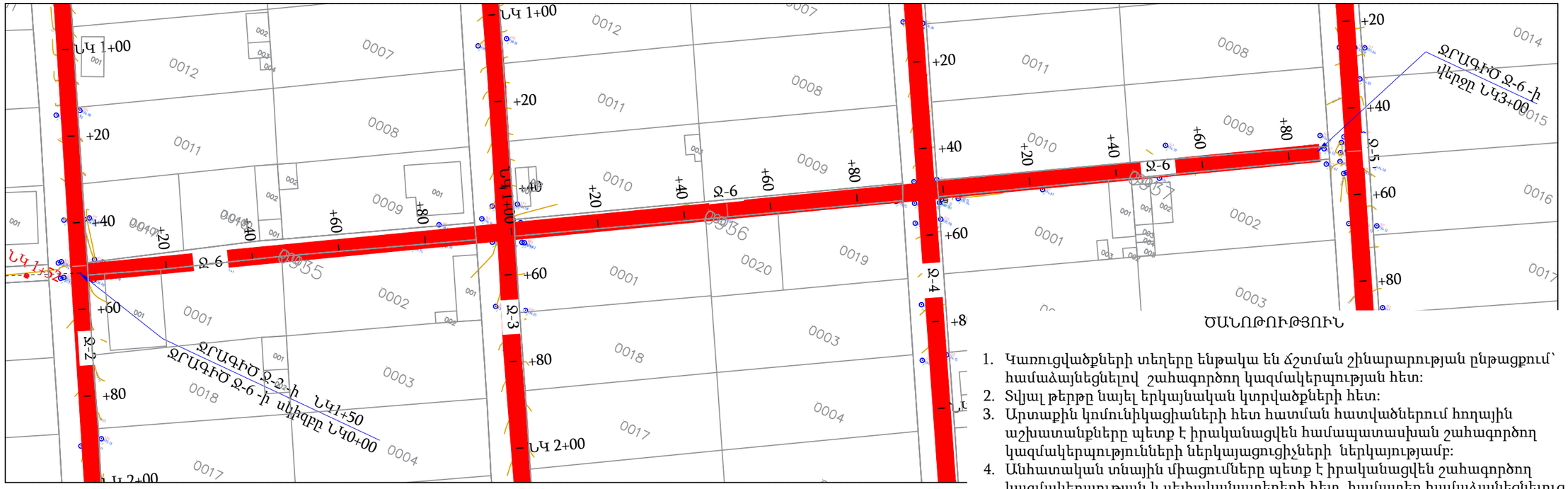

ԾԱՆՈԹՈՒԹՅՈՒՆ

1. Կառուցվածքների տեղերը ենթակա են ճշտման շինարարության ընթացքում՝ համաձայնեցնելով շահագործող կազմակերպության հետ:
2. Տվյալ թերթը նայել երկայնական կտրվածքների հետ:
3. Արտաքին կոմունիկացիաների հետ հատման հատվածներում հողային աշխատանքները պետք է իրականացվեն համապատասխան շահագործող կազմակերպությունների ներկայացուցիչների ներկայությամբ:
4. Անհատական տնային միացումները պետք է իրականացվեն շահագործող կազմակերպության և սեփականատերերի հետ համատեղ համաձայնեցնելուց հետո՝ շինարարության ընթացքում:

ՊԱՅՄԱՆԱԿԱՆ ՆՇԱՆՆԵՐ

ՆԱԽԱԳԾՎՈՂ ՋՐԱԳԻԾ

ՆԱԽԱԳԾՎՈՂ ՓԱԿԱՆՅԻՆ ՀՈՐ

				ՊԱՅՄԱՆԱԳԻՐ № ԱՄՓՀ-ՀԲՄԾՋԲ-55/25-4			
				Փարաքար համայնքի Մերձավան բնակավայրի 1-ին, 2-րդ, 3-րդ և 4-րդ փողոցներ Խմելու ջրի ջրագծի կառուցման աշխատանքների նախագծա նախահաշվային փաստաթղթերի կազմման ծառայություններ			
Պաշտոն	Անուն	Ստորագր.	Ամսաթ.				
ՆԳՃ	Վ. Ավագյան			Մերձավան բնակավայր	Փուլ	Թերթ	Թերթեր
Նախագծեց	Գ. Պողոսյան				ԱՆ	4	31
				ՋՐԱԳԻԾ Ջ-1, Ջ-6 ՈՒՂԵԳԾԻ ՀԱՏԱԿԱԳԻԾ Մ1:1000	«ՄՈԴՈՒԼ» ՍՊԸ		

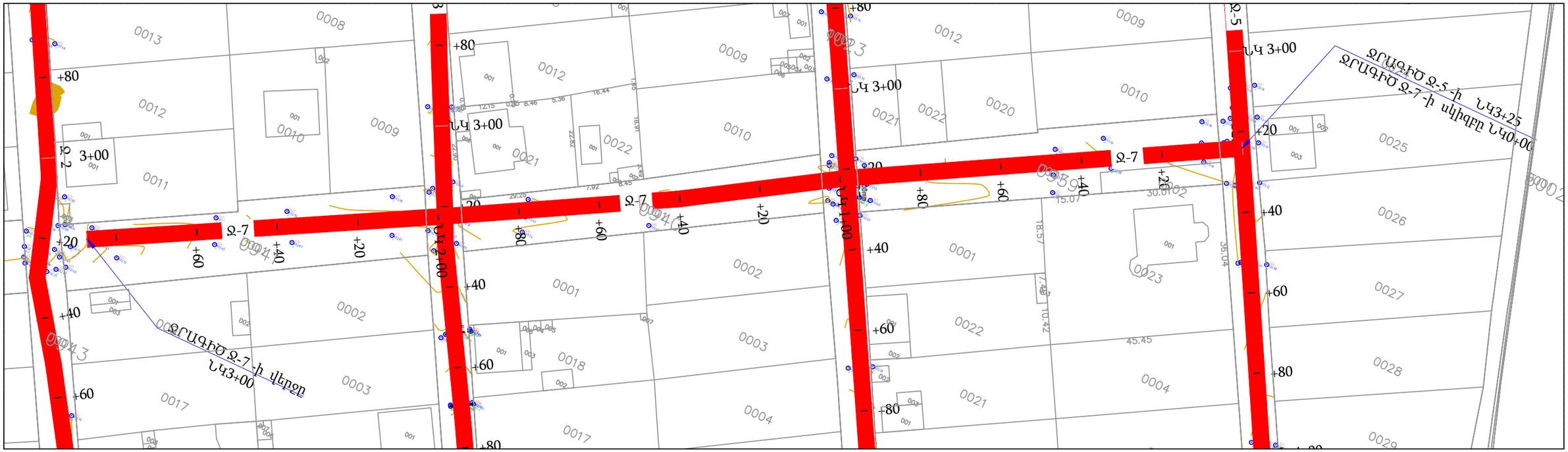

ՊԱՅՄԱՆԱԿԱՆ ՆՇԱՆՆԵՐ

ՆԱԽԱԳԾՎՈՂ ՋՐԱԳԻԾ

ՆԱԽԱԳԾՎՈՂ ՓԱԿԱՆՑԻՆ ՀՈՐ

ԾԱՆՈԹՈՒԹՅՈՒՆ

1. Կառուցվածքների տեղերը ենթակա են ճշտման շինարարության ընթացքում՝ համաձայնեցնելով շահագործող կազմակերպության հետ:
2. Տվյալ թերթը նայել երկայնական կտրվածքների հետ:
3. Արտաքին կոմունիկացիաների հետ հատման հատվածներում հողային աշխատանքները պետք է իրականացվեն համապատասխան շահագործող կազմակերպությունների ներկայացուցիչների ներկայությամբ:
4. Անհատական տնային միացումները պետք է իրականացվեն շահագործող կազմակերպության և սեփականատերերի հետ համատեղ համաձայնեցնելուց հետո՝ շինարարության ընթացքում:

				ՊԱՅՄԱՆԱԳԻՐ № ԱՄՓՀ-ՀԲՄԾՁԲ-55/25-4		
				Փարաքար համայնքի Մերձավան բնակավայրի 1-ին, 2-րդ, 3-րդ և 4-րդ փողոցներ Խմելու ջրի ջրագծի կառուցման աշխատանքների նախագծա նախահաշվային փաստաթղթերի կազմման ծառայություններ		
Պաշտոն	Ազգանուն	Ստորագր.	Ամսաթ.			
ՆԳՃ	Վ. Ավագյան			Մերձավան բնակավայր	Փուլ	Թերթ	Թերթեր
Նախագծեց	Գ. Պողոսյան				ԱՆ	5	31
				ՋՐԱԳԻԾ Ջ-7 ՈՒՂԵԳԾԻ ՀԱՏԱԿԱԳԻԾ Մ1:1000	«ՄՈԴՈՒԼ» ՍՊԸ	

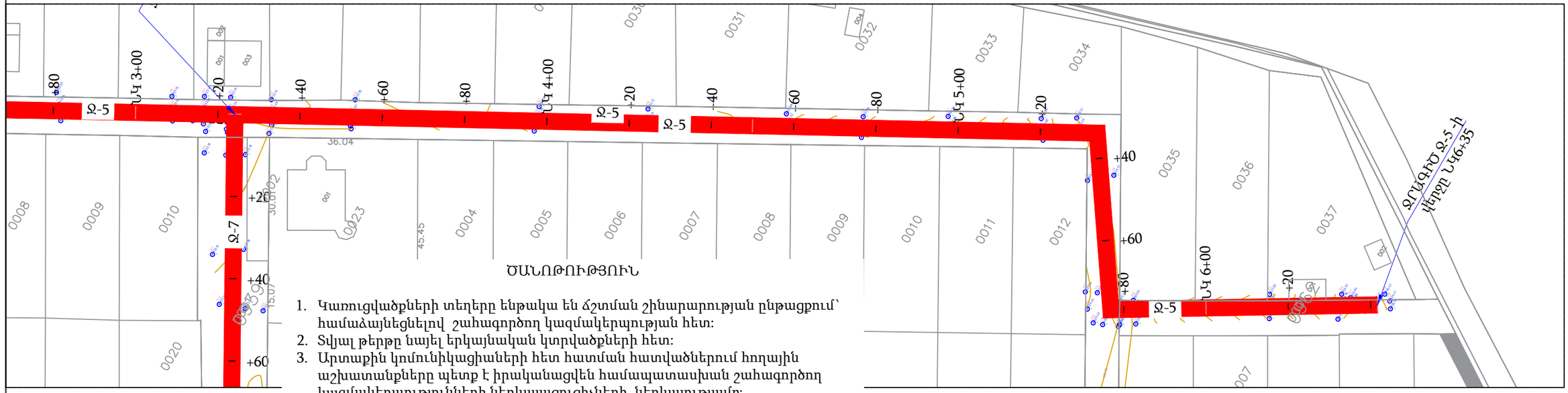

ԾԱՆՈԹՈՒԹՅՈՒՆ

1. Կառուցվածքների տեղերը ենթակա են ճշտման շինարարության ընթացքում՝ համաձայնեցնելով շահագործող կազմակերպության հետ:
2. Տվյալ թերթը նայել երկայնական կտրվածքների հետ:
3. Արտաքին կոմունիկացիաների հետ հատման հատվածներում հողային աշխատանքները պետք է իրականացվեն համապատասխան շահագործող կազմակերպությունների ներկայացուցիչների ներկայությամբ:
4. Անհատական տնային միացումները պետք է իրականացվեն շահագործող կազմակերպության և սեփականատերերի հետ համատեղ համաձայնեցնելուց հետո՝ շինարարության ընթացքում:

ՊԱՅՄԱՆԱԿԱՆ ՆՇԱՆՆԵՐ

ՆԱԽԱԳԾՎՈՂ ՋՐԱԳԻԾ

ՆԱԽԱԳԾՎՈՂ ՓԱԿԱՆՑԻՆ ՀՈՐ

				ՊԱՅՄԱՆԱԳԻՐ № ԱՄՓՀ-ՀԲՄԾՁԲ-55/25-4		
				Փարաքար համայնքի Մերձավան բնակավայրի 1-ին, 2-րդ, 3-րդ և 4-րդ փողոցներ Խմելու ջրի ջրագծի կառուցման աշխատանքների նախագծա նախահաշվային փաստաթղթերի կազմման ծառայություններ		
Պաշտոն	Ազգանուն	Ստորագր.	Ամսաթ.			
ՆԳՃ	Վ. Ավագյան			Մերձավան բնակավայր	Փուլ	Թերթ	Թերթեր
					ԱՆ	6	31
Նախագծեց	Գ. Պողոսյան			ՋՐԱԳԻԾ Ջ-5 ՈՒՂԵԳԾԻ ՀԱՏԱԿԱԳԻԾ Մ1:1000	«ՄՈԴՈՒԼ» ՍՊԸ	

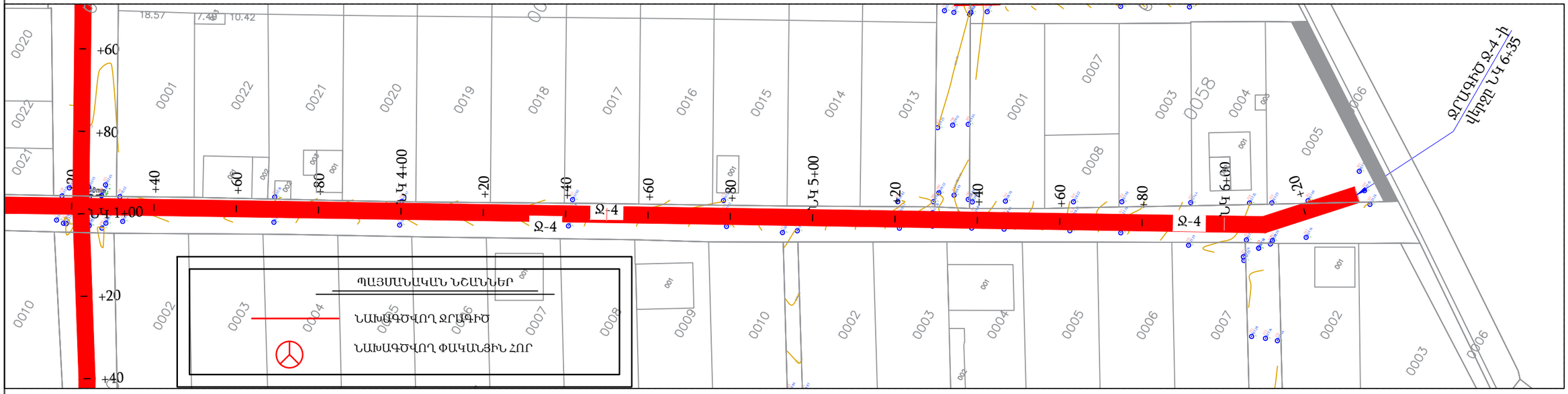

ԾԱՆՈԹՈՒԹՅՈՒՆ

1. Կառուցվածքների տեղերը ենթակա են ճշտման շինարարության ընթացքում՝ համաձայնեցնելով շահագործող կազմակերպության հետ:
2. Տվյալ թերթը նայել երկայնական կտրվածքների հետ:
3. Արտաքին կոմունիկացիաների հետ հատման հատվածներում հողային աշխատանքները պետք է իրականացվեն համապատասխան շահագործող կազմակերպությունների ներկայացուցիչների ներկայությամբ:
4. Անհատական տնային միացումները պետք է իրականացվեն շահագործող կազմակերպության և սեփականատերերի հետ համատեղ համաձայնեցնելուց հետո՝ շինարարության ընթացքում:

Պաշտոն	Ազգանուն	Ստորագր.	Ամսաթ.
ՆԳՃ	Վ. Ավագյան		
Նախագծեց	Գ. Պողոսյան		

ՊԱՅՄԱՆԱԳԻՐ № ԱՄՓՀ-ՀԲՄԾՁԲ-55/25-4

Փարաքար համայնքի Մերձավան բնակավայրի 1-ին, 2-րդ, 3-րդ և 4-րդ փողոցներ Խմելու ջրի ջրագծի կառուցման աշխատանքների նախագծա նախահաշվային փաստաթղթերի կազմման ծառայություններ

Մերձավան բնակավայր	Փուլ	Թերթ	Թերթեր
	ԱՆ	7	31

ՋՐԱԳԻԾ Ջ-4
ՈՒՂԵԳԾԻ ՀԱՏԱԿԱԳԻԾ Մ1:1000

«ՄՈԴՈՒԼ» ՍՊԸ

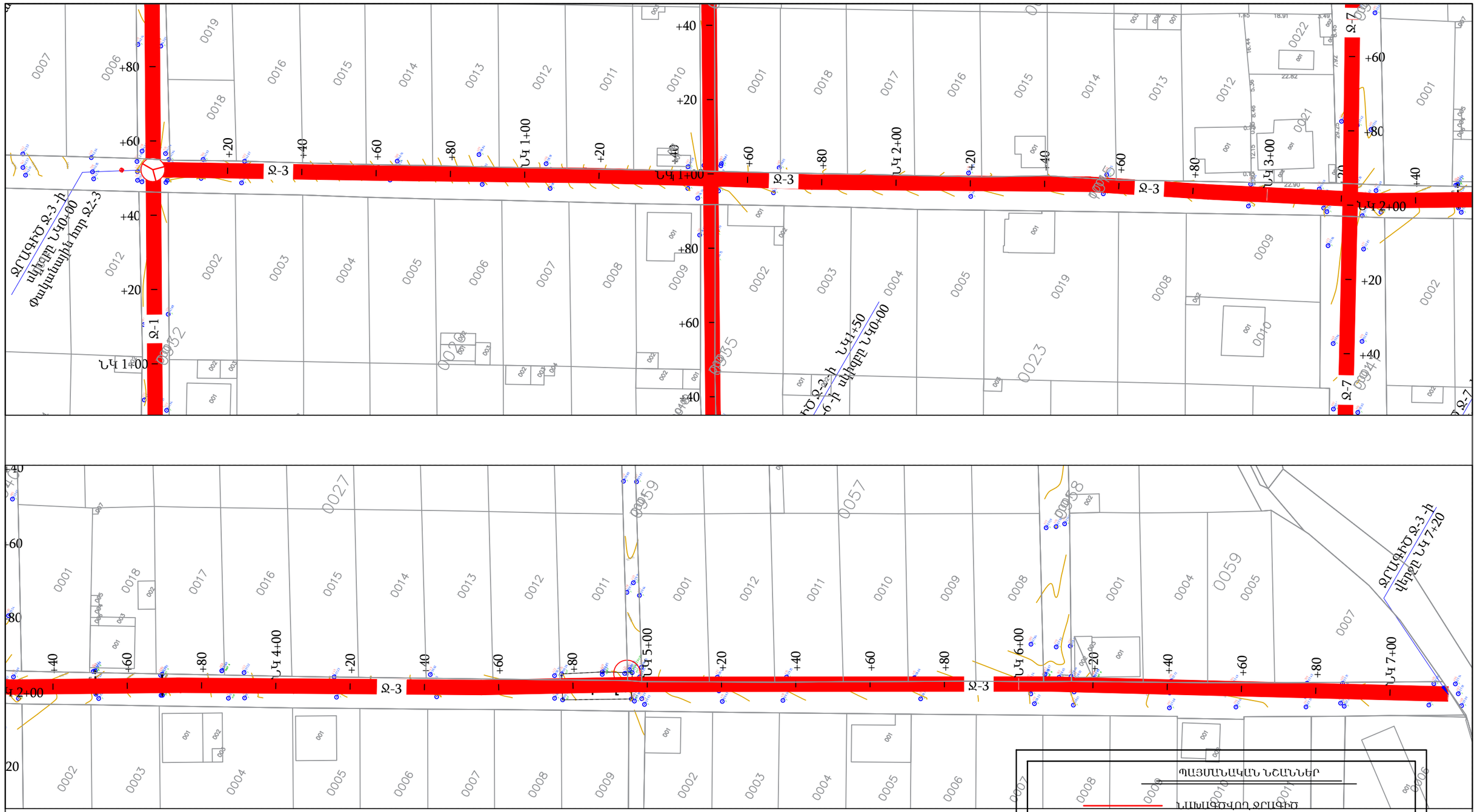

ԾԱՆՈԹՈՒԹՅՈՒՆ

1. Կառուցվածքների տեղերը ենթակա են ճշտման շինարարության ընթացքում՝ համաձայնեցնելով շահագործող կազմակերպության հետ:
2. Տվյալ թերթը նայել երկայնական կտրվածքների հետ:
3. Արտաքին կոմունիկացիաների հետ հատման հատվածներում հողային աշխատանքները պետք է իրականացվեն համապատասխան շահագործող կազմակերպությունների ներկայացուցիչների ներկայությամբ:
4. Անհատական տնային միացումները պետք է իրականացվեն շահագործող կազմակերպության և սեփականատերերի հետ համատեղ համաձայնեցնելուց հետո՝ շինարարության ընթացքում:

Պաշտոն	Ազգանուն	Ստորագր.	Ամսաթ.
ՆԳՃ	Վ. Ավագյան		
Նախագծեց	Գ. Պողոսյան		

ՊԱՅՄԱՆԱԳԻՐ № ԱՄՓՀ-ՀԲՄԾՋԲ-55/25-4

Փարաքար համայնքի Մերձավան բնակավայրի 1-ին, 2-րդ, 3-րդ և 4-րդ փողոցներ Խմելու ջրի ջրագծի կառուցման աշխատանքների նախագծա նախահաշվային փաստաթղթերի կազմման ծառայություններ

Մերձավան բնակավայր

Փուլ	Թերթ	Թերթեր
ԱՆ	8	31

ՋՐԱԳԻԾ Ջ-3
ՈՒՂԵԳԾԻ ՀԱՏԱԿԱԳԻԾ Մ1:1000

«ՄՈԴՈՒԼ» ՍՊԸ

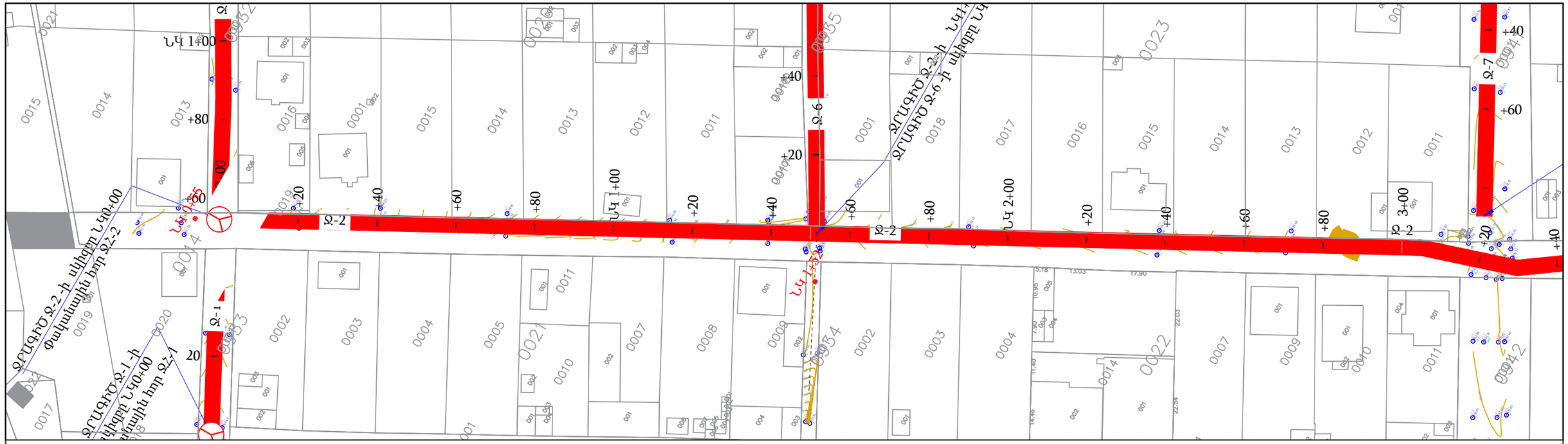

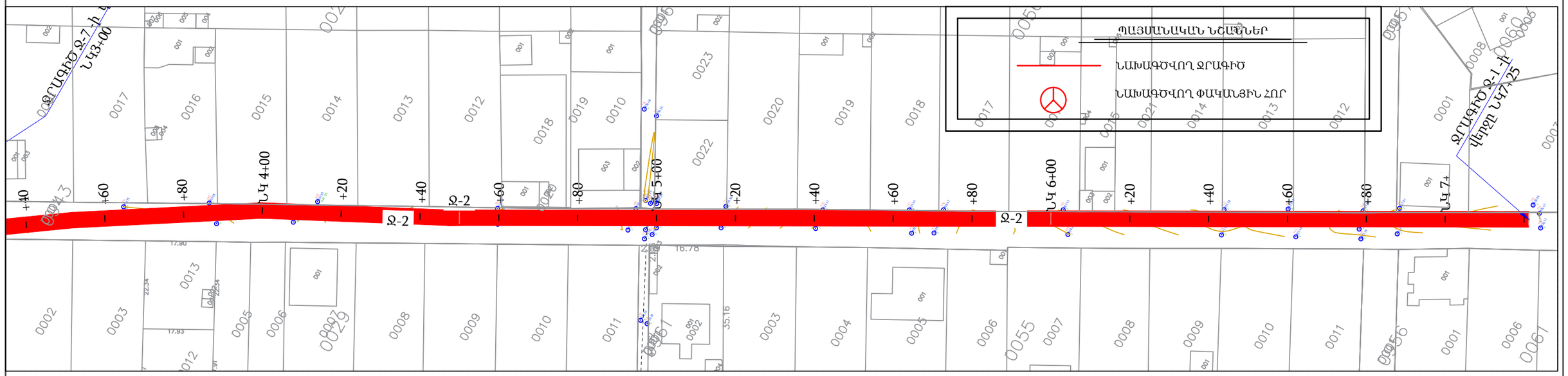

ԾԱՆՈԹՈՒԹՅՈՒՆ

1. Կառուցվածքների տեղերը ենթակա են ճշտման շինարարության ընթացքում՝ համաձայնեցնելով շահագործող կազմակերպության հետ:
2. Տվյալ թերթը նայել երկայնական կտրվածքների հետ:
3. Արտաքին կոմունիկացիաների հետ հատման հատվածներում հողային աշխատանքները պետք է իրականացվեն համապատասխան շահագործող կազմակերպությունների ներկայացուցիչների ներկայությամբ:
4. Անհատական տնային միացումները պետք է իրականացվեն շահագործող կազմակերպության և սեփականատերերի հետ համատեղ համաձայնեցնելուց հետո՝ շինարարության ընթացքում:

Պաշտոն	Ազգանուն	Ստորագր.	Ամսաթ.
ՆԳՃ	Վ. Ավագյան		
Նախագծեց	Գ. Պողոսյան		

ՊԱՅՄԱՆԱԳԻՐ № ԱՄՓՀ-ՀԲՄԾՁԲ-55/25-4

Փարաքար համայնքի Մերձավան բնակավայրի 1-ին, 2-րդ, 3-րդ և 4-րդ փողոցներ Խմելու ջրի ջրագծի կառուցման աշխատանքների նախագծ նախահաշվային փաստաթղթերի կազմման ծառայություններ

Մերձավան բնակավայր	Փուլ	Թերթ	Թերթեր
	ԱՆ	9	31

ՋՐԱԳԻԾ Ջ-2
ՈՒՂԵԳԾԻ ՀԱՏԱԿԱԳԻԾ Մ1:1000

«ՄՈԴՈՒԼ» ՍՊԸ

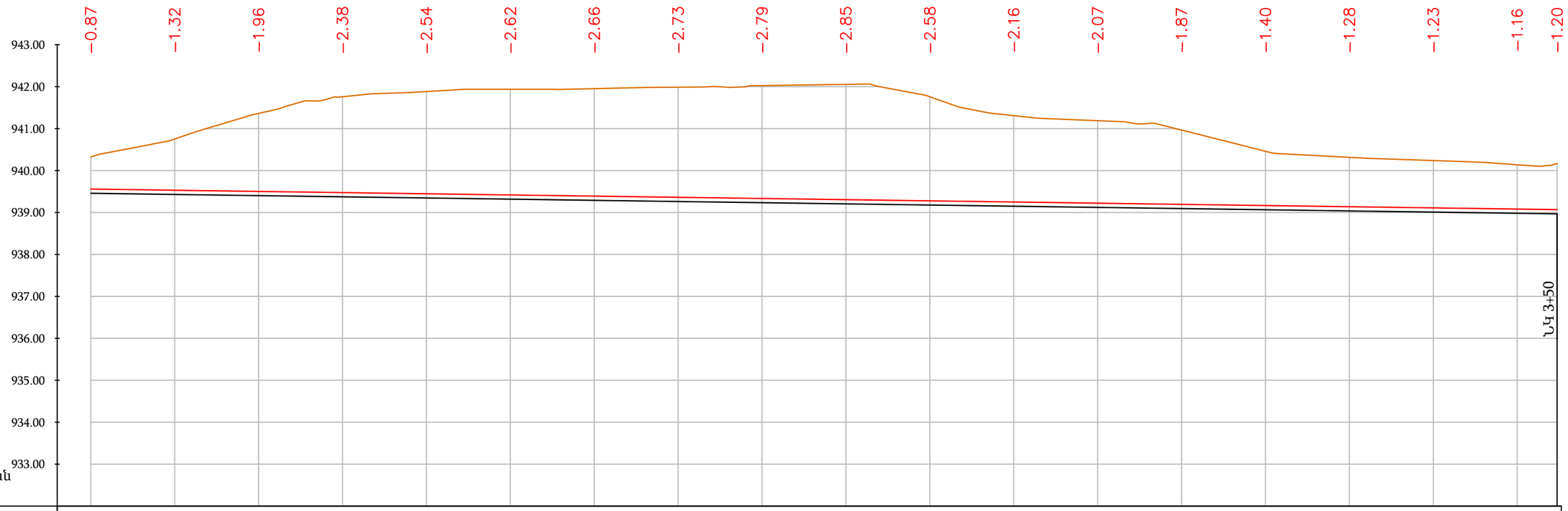

Մ 1:1000 հորիզոնական
Մ 1:100 ուղղաձիգ

ԵՐԿՐԱԲԱՆՈՒԹՅՈՒՆ																					
ՀՈՂԻ ԲՆԱԿԱՆ ՆԻՇԸ	940,33	940,75	941,36	941,76	941,88	941,94	941,95	941,99	942,03	942,05	941,76	941,31	941,19	940,97	940,46	940,32	940,24	940,14	940,17		
ՀՈՂԻ ՆԱԽԱԳԾԱՅԻՆ ՆԻՇԸ		940,75	941,36	941,76	941,88	941,94	941,94	941,95	941,99	942,03	942,05	941,76	941,37	941,31	941,19	940,97	940,46	940,32	940,24	940,21	940,14	
ԽՈՂՈՎԱԿԻ ՀԱՏԱԿԻ ՆԻՇԸ	939,56	939,53	939,50	939,47	939,45	939,42	939,39	939,36	939,33	939,31	939,28	939,25	939,22	939,19	939,17	939,14	939,11	939,08	939,07		
ԽՐԱՄՈՒՂՈՒ ՀԱՏԱԿԻ ՆԻՇԸ	939,46	939,43	939,40	939,37	939,35	939,32	939,29	939,26	939,23	939,21	939,18	939,15	939,12	939,09	939,07	939,04	939,01	938,98	938,97		
ԽՈՂՈՎԱԿԻ ՏԵՍԱԿԸ	Պոլիէթիլենե էլ.եռակցվող խողովակներ de110, PN1.0 ՄՊա,																				
ԹԵՔՈՒԹՅՈՒՆ / ԵՐԿԱՐՈՒԹՅՈՒՆ	349,50																				0,0014
ՀԵՌԱՎՈՐՈՒԹՅՈՒՆ (մ)		20	20	20	20	20	20	20	20	20	20	20	20	20	20	20	20	20	10		
ՆՇԱՀԱՐՄԱՆ ԿԵՏԵՐ	ՆԿ 0+00	ՆԿ 0+20	ՆԿ 0+40	ՆԿ 0+60	ՆԿ 0+80	ՆԿ 1+00	ՆԿ 1+20	ՆԿ 1+40	ՆԿ 1+60	ՆԿ 1+80	ՆԿ 2+00	ՆԿ 2+20	ՆԿ 2+40	ՆԿ 2+60	ՆԿ 2+80	ՆԿ 3+00	ՆԿ 3+20	ՆԿ 3+50			

ԾԱՆՈԹՈՒԹՅՈՒՆ

1. Կառուցվածքների տեղերը ենթակա են ճշտման շինարարության ընթացքում՝ համաձայնեցնելով շահագործող կազմակերպության հետ:
2. Տվյալ թերթը նայել երկայնական կտրվածքների հետ:
3. Արտաքին կոմունիկացիաների հետ հատման հատվածներում հողային աշխատանքները պետք է իրականացվեն համապատասխան շահագործող կազմակերպությունների ներկայացուցիչների ներկայությամբ:
4. Անհատական տնային միացումները պետք է իրականացվեն շահագործող կազմակերպության և սեփականատերերի հետ համատեղ համաձայնեցնելուց հետո՝ շինարարության ընթացքում:

Պաշտոն	Ազգանուն	Ստորագր.	Ամսաթ.
ՆԳՃ	Վ. Ավագյան		
Նախագծեց	Գ. Պողոսյան		

ՊԱՅՄԱՆԱԳԻՐ № ԱՄՓՀ-ՀԲՄԾՁԲ-55/25-4

Փարաքար համայնքի Մերձավան բնակավայրի 1-ին, 2-րդ, 3-րդ և 4-րդ փողոցներ Խմելու ջրի ջրագծի կառուցման աշխատանքների նախագծա նախահաշվային փաստաթղթերի կազմման ծառայություններ

Մերձավան բնակավայր

Փուլ	Թերթ	Թերթեր
ԱՆ	10	31

ՋՐԱԳԻԾ Ջ-1
ԵՐԿԱՅՆԱԿԱՆ ԿՏՐՎԱԾՔ

«ՄՈԴՈՒԼ» ՍՊԸ

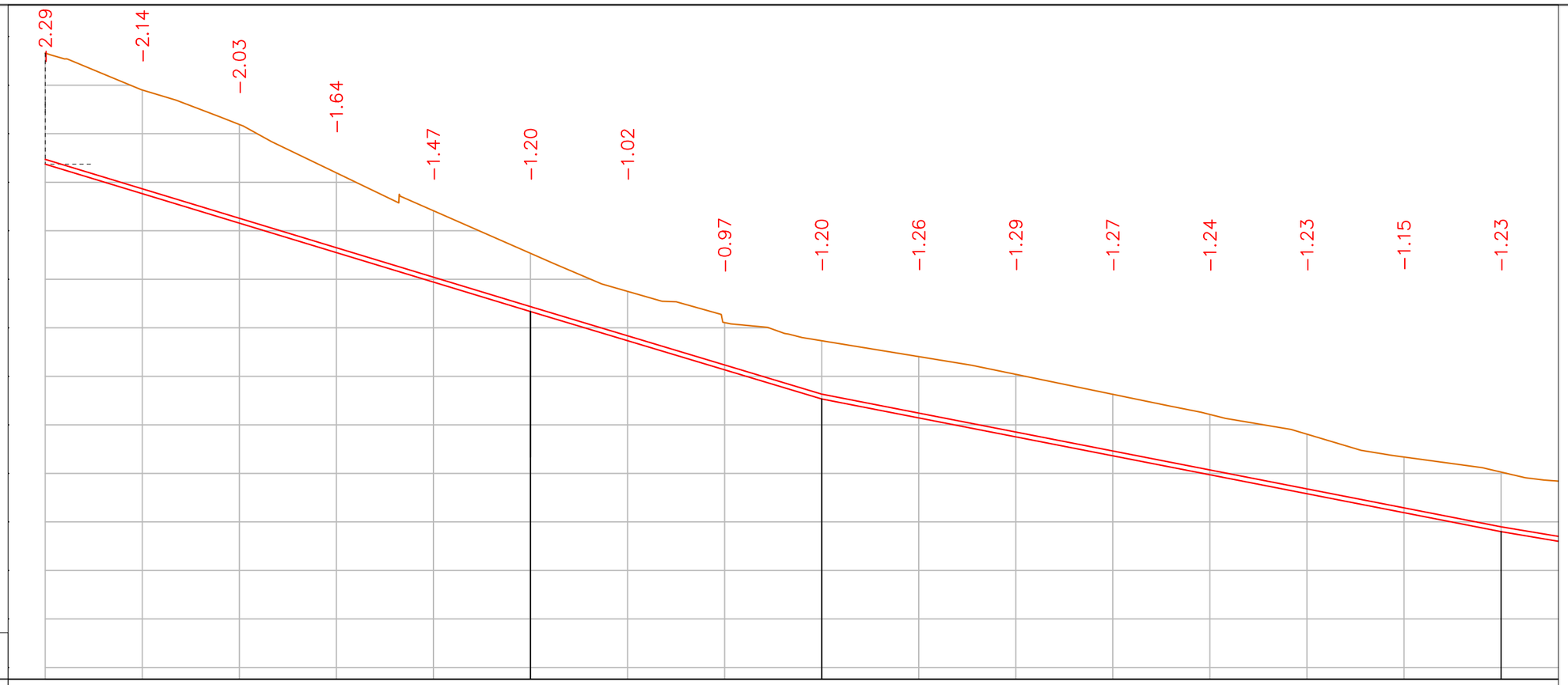

Մ 1:1000 հորիզոնական
Մ 1:100 ուղղաձիգ

ԵՐԿՐԱԲԱՆՈՒԹՅՈՒՆ																		
ՀՈՂԻ ԲՆԱԿԱՆ ՆԻՇԸ	941,66	940,90	940,19	939,19	938,41	937,54	936,75	936,11	935,73	935,41	935,04	934,63	934,22	933,81	933,34	933,03		
ՀՈՂԻ ՆԱԽԱԳԾԱՅԻՆ ՆԻՇԸ	941,66	940,90	940,19	939,19	938,41	937,54	937,32	936,75	936,11	935,73	935,41	935,04	934,63	934,40	934,22	933,81	933,34	933,03
ԽՈՂՈՎԱԿԻ ՀԱՏԱԿԻ ՆԻՇԸ	939,47	938,87	938,26	937,65	937,04	936,44	935,84	935,24	934,63	934,24	933,85	933,46	933,07	932,68	932,29	931,90		
ԽՐԱՄՈՒՂՈՒ ՀԱՏԱԿԻ ՆԻՇԸ	939,37	938,77	938,16	937,55	936,94	936,34	935,74	935,14	934,53	934,14	933,75	933,36	932,97	932,58	932,19	931,80		
ԽՈՂՈՎԱԿԻ ՏԵՍԱԿԸ	Պոլիէթիլենե էլ.եռակցվող խողովակներ de90, PN1.0 ՄՊա,																	
ԹԵՔՈՒԹՅՈՒՆ		0,0304					0,0300									0,0195		
ԵՐԿԱՐՈՒԹՅՈՒՆ		100,00					60,00				140,00							80,00
ՀԵՌԱՎՈՐՈՒԹՅՈՒՆ (մ)		20	20	20	20	20	20	20	20	20	20	20	20	20	20	20	20	20
ՆՇԱՀԱՐՄԱՆ ԿԵՏԵՐ	ՆԿ 0+00	ՆԿ 0+20	ՆԿ 0+40	ՆԿ 0+60	ՆԿ 0+80	ՆԿ 1+00	ՆԿ 1+20	ՆԿ 1+40	ՆԿ 1+60	ՆԿ 1+80	ՆԿ 2+00	ՆԿ 2+20	ՆԿ 2+40	ՆԿ 2+60	ՆԿ 2+80	ՆԿ 3+00		

ԾԱՆՈԹՈՒԹՅՈՒՆ

1. Կառուցվածքների տեղերը ենթակա են ճշտման շինարարության ընթացքում՝ համաձայնեցնելով շահագործող կազմակերպության հետ:
2. Տվյալ թերթը նայել երկայնական կտրվածքների հետ:
3. Արտաքին կոմունիկացիաների հետ հատման հատվածներում հողային աշխատանքները պետք է իրականացվեն համապատասխան շահագործող կազմակերպությունների ներկայացուցիչների ներկայությամբ:
4. Անհատական տնային միացումները պետք է իրականացվեն շահագործող կազմակերպության և սեփականատերերի հետ համատեղ համաձայնեցնելուց հետո՝ շինարարության ընթացքում:

Պաշտոն	Ազգանուն	Ստորագր.	Ամսաթ.
ՆԳՃ	Վ. Ավագյան		
Նախագծեց	Գ. Պողոսյան		

ՊԱՅՄԱՆԱԳԻՐ № ԱՄՓՀ-ՀԲՄԾՁԲ-55/25-4

Փարաքար համայնքի Մերձավան բնակավայրի 1-ին, 2-րդ, 3-րդ և 4-րդ փողոցներ Խմելու ջրի ջրագծի կառուցման աշխատանքների նախագծա նախահաշվային փաստաթղթերի կազմման ծառայություններ

Մերձավան բնակավայր	Փուլ	Թերթ	Թերթեր
	ԱՆ	11	31

ՋՐԱԳԻԾ Ջ-2
ԵՐԿԱՅՆԱԿԱՆ ԿՏՐՎԱԾՔ
ՆԿ 0+00 - ՆԿ 3+00

«ՄՈԴՈՒԼ» ՍՊԸ

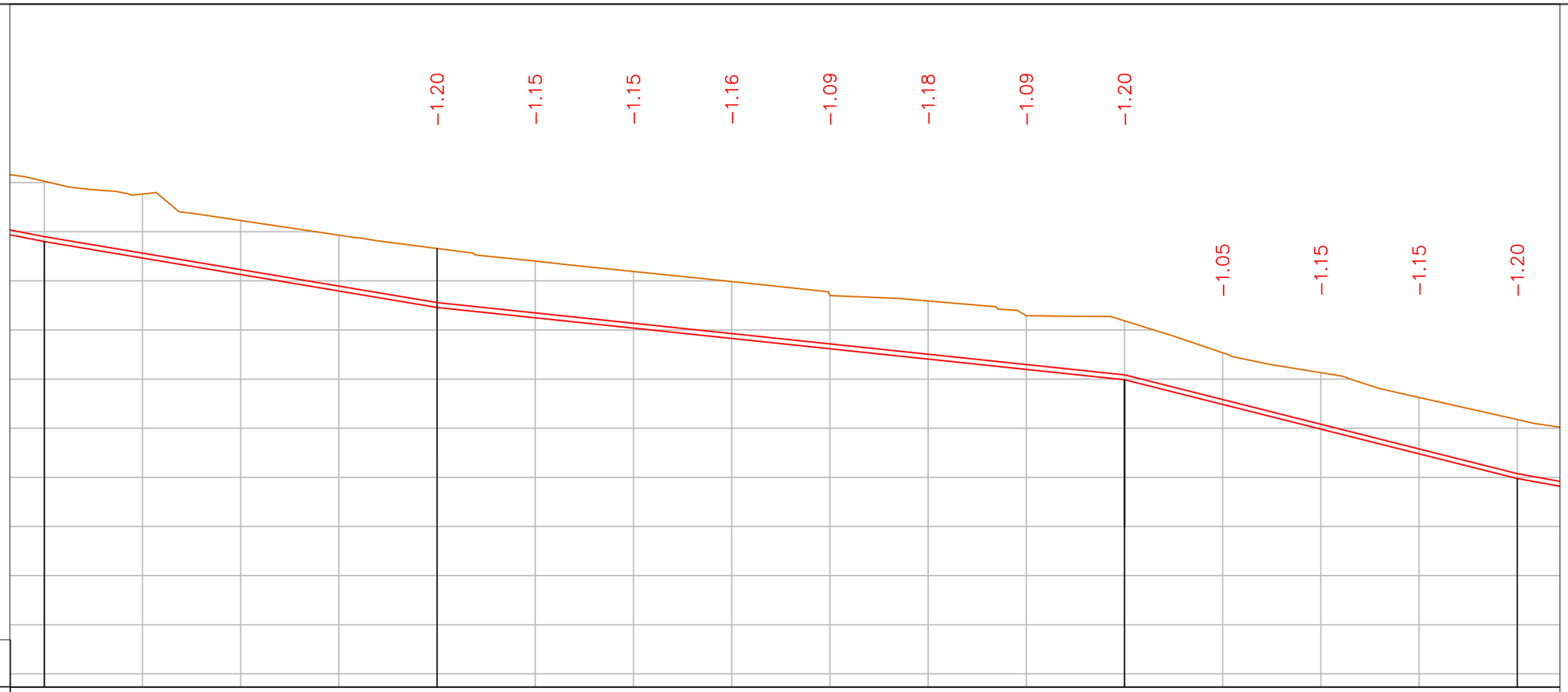

Մ 1:1000 հորիզոնական
Մ 1:100 ուղղաձիգ

ԵՐԿՐԱԲԱՆՈՒԹՅՈՒՆ																	
ՀՈՂԻ ԲՆԱԿԱՆ ՆԻՇԸ	933,03	932,77	932,24		931,66	931,40	931,19	930,98	930,70	930,59	930,29	930,19	929,54	929,13	928,63	928,18	
ՀՈՂԻ ՆԱԽԱԳԾԱՅԻՆ ՆԻՇԸ	933,03	932,77	932,24		931,66	931,40	931,19	930,98	930,78	930,59	930,29	930,19	929,54	929,13 929,06	928,63	928,18	
ԽՈՂՈՎԱԿԻ ՀԱՏԱԿԻ ՆԻՇԸ	931,90	931,56	931,23	930,89	930,56	930,35	930,14	929,93	929,72	929,51	929,30	929,09	928,58	928,08	927,58	927,08	
ԽՐԱՄՈՒՂՈՒ ՀԱՏԱԿԻ ՆԻՇԸ	931,80	931,46	931,13	930,79	930,46	930,25	930,04	929,83	929,62	929,41	929,20	928,99	928,48	927,98	927,48	926,98	
ԽՈՂՈՎԱԿԻ ՏԵՍԱԿԸ	Պոլիէթիլենե էլ.եռակցվող խողովակներ de90, PN1.0 ՄՊա,																
ԹԵՔՈՒԹՅՈՒՆ	0195				0,0168						0,0105					0,0251	
ԵՐԿԱՐՈՒԹՅՈՒՆ		80,00				140,00							80,00				40,00
ՀԵՌԱՎՈՐՈՒԹՅՈՒՆ (մ)		20	20	20	20	20	20	20	20	20	20	20	20	20	20	20	
ՆՇԱՀԱՐՄԱՆ ԿԵՏԵՐ	ՆԿ 3+00	ՆԿ 3+20	ՆԿ 3+40	ՆԿ 3+60	ՆԿ 3+80	ՆԿ 4+00	ՆԿ 4+20	ՆԿ 4+40	ՆԿ 4+60	ՆԿ 4+80	ՆԿ 5+00	ՆԿ 5+20	ՆԿ 5+40	ՆԿ 5+60	ՆԿ 5+80	ՆԿ 6+00	

ԾԱՆՈԹՈՒԹՅՈՒՆ

1. Կառուցվածքների տեղերը ենթակա են ճշտման շինարարության ընթացքում՝ համաձայնեցնելով շահագործող կազմակերպության հետ:
2. Տվյալ թերթը նայել երկայնական կտրվածքների հետ:
3. Արտաքին կոմունիկացիաների հետ հատման հատվածներում հողային աշխատանքները պետք է իրականացվեն համապատասխան շահագործող կազմակերպությունների ներկայացուցիչների ներկայությամբ:
4. Անհատական տնային միացումները պետք է իրականացվեն շահագործող կազմակերպության և սեփականատերերի հետ համատեղ համաձայնեցնելուց հետո՝ շինարարության ընթացքում:

Պաշտոն	Ազգանուն	Ստորագր.	Ամսաթ.
ՆԳՃ	Վ. Ավագյան		
Նախագծեց	Գ. Պողոսյան		

ՊԱՅՄԱՆԱԳԻՐ № ԱՄՓՀ-ՀԲՄԾՁԲ-55/25-4

Փարաքար համայնքի Մերձավան բնակավայրի 1-ին, 2-րդ, 3-րդ և 4-րդ փողոցներ Խմելու ջրի ջրագծի կառուցման աշխատանքների նախագծա նախահաշվային փաստաթղթերի կազմման ծառայություններ

Մերձավան բնակավայր	Փուլ	Թերթ	Թերթեր
	ԱՆ	12	31

ՋՐԱԳԻԾ Ջ-2
ԵՐԿԱՅՆԱԿԱՆ ԿՏՐՎԱԾՔ
ՆԿ 3+00 - ՆԿ 6+00

«ՄՈԴՈՒԼ» ՍՊԸ

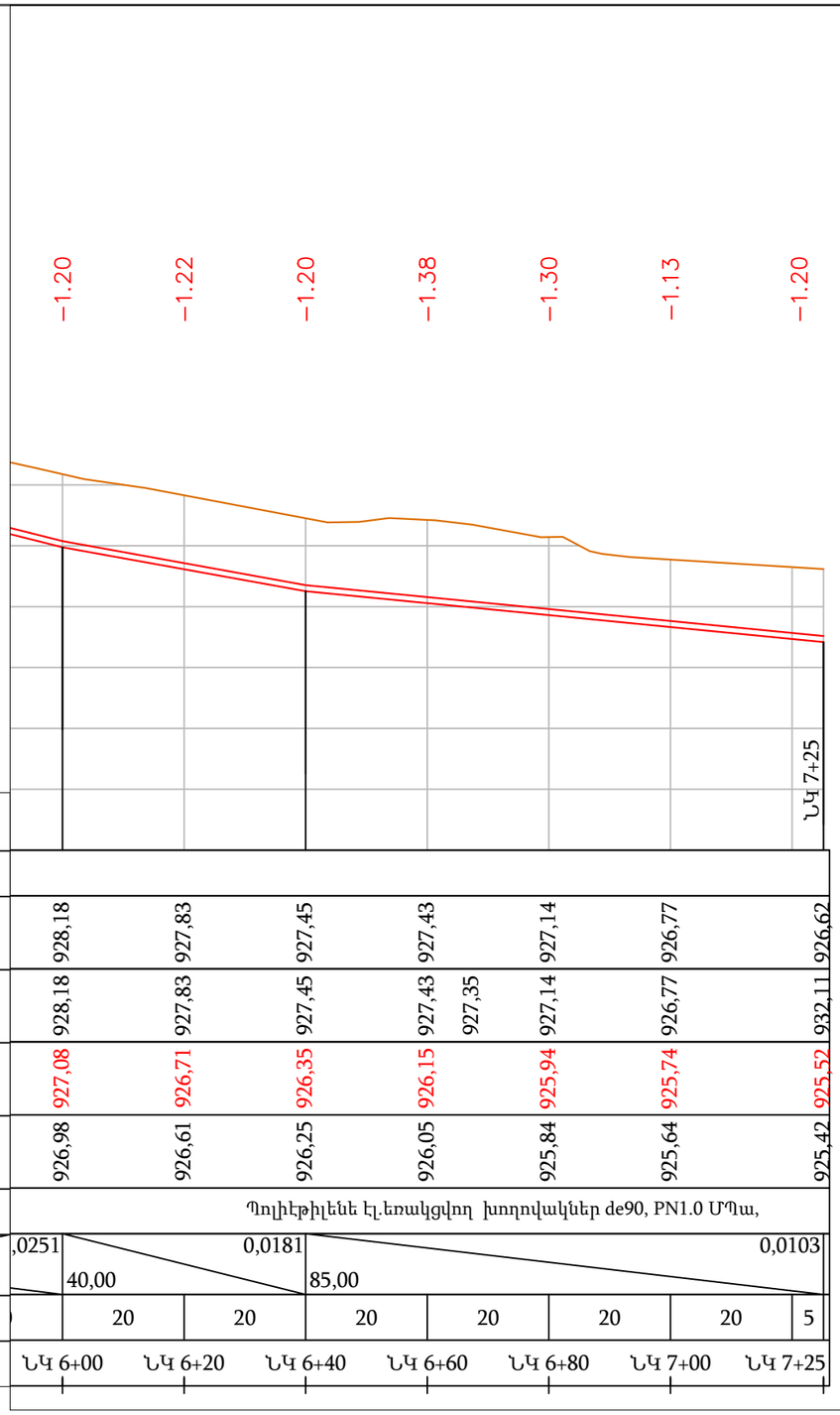

Մ 1:1000 հորիզոնական
Մ 1:100 ուղղաձիգ

ԵՐԿՐԱԲԱՆՈՒԹՅՈՒՆ								
ՀՈՂԻ ԲՆԱԿԱՆ ՆԻՇԸ	928,18	927,83	927,45	927,43		927,14	926,77	926,62
ՀՈՂԻ ՆԱԽԱԳԾԱՅԻՆ ՆԻՇԸ	928,18	927,83	927,45	927,43	927,35	927,14	926,77	932,11
ԽՈՂՈՎԱԿԻ ՀԱՏԱԿԻ ՆԻՇԸ	927,08	926,71	926,35	926,15		925,94	925,74	925,52
ԽՐԱՄՈՒՂՈՒ ՀԱՏԱԿԻ ՆԻՇԸ	926,98	926,61	926,25	926,05		925,84	925,64	925,42
ԽՈՂՈՎԱԿԻ ՏԵՍԱԿԸ	Պոլիէթիլենե էլ.եռակցվող խողովակներ de90, PN1.0 ՄՊա,							
ԹԵՔՈՒԹՅՈՒՆ / ԵՐԿԱՐՈՒԹՅՈՒՆ	,0251	0,0181		0,0103				
		40,00		85,00				
ՀԵՌԱՎՈՐՈՒԹՅՈՒՆ (մ)		20	20	20	20	20	20	5
ՆՇԱՀԱՐՄԱՆ ԿԵՏԵՐ	ՆԿ 6+00	ՆԿ 6+20	ՆԿ 6+40	ՆԿ 6+60		ՆԿ 6+80	ՆԿ 7+00	ՆԿ 7+25

Խրամուղու տիպարային կտրվածք

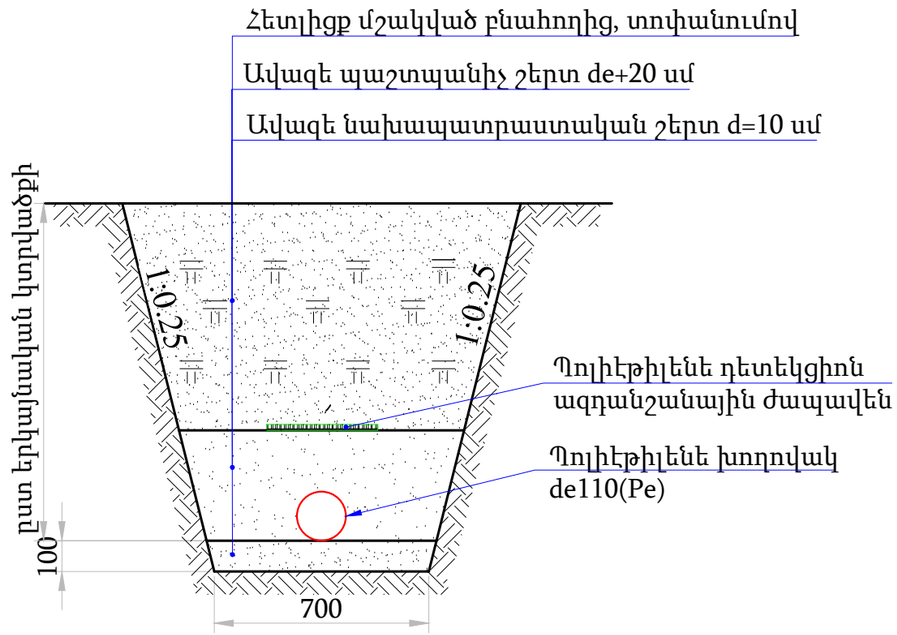

ԾԱՆՈԹՈՒԹՅՈՒՆ

1. Կառուցվածքների տեղերը ենթակա են ճշտման շինարարության ընթացքում՝ համաձայնեցնելով շահագործող կազմակերպության հետ:
2. Արտաքին կոմունիկացիաների հետ հատման հատվածներում հողային աշխատանքները պետք է իրականացվեն համապատասխան շահագործող կազմակերպությունների ներկայացուցիչների ներկայությամբ:
3. Անհատական տնային միացումները պետք է իրականացվեն շահագործող կազմակերպության և սեփականատերերի հետ համատեղ համաձայնեցնելուց հետո՝ շինարարության ընթացքում:

Պաշտոն	Ազգանուն	Ստորագր.	Անսաթ.
ՆԳՃ	Վ. Ավագյան		
Նախագծեց	Գ. Պողոսյան		

ՊԱՅՄԱՆԱԳԻՐ № ԱՄՓՀ-ՀԲՄԾՁԲ-55/25-4

Փարաքար համայնքի Մերձավան բնակավայրի 1-ին, 2-րդ, 3-րդ և 4-րդ փողոցներ Խմելու ջրի ջրագծի կառուցման աշխատանքների նախագծա նախահաշվային փաստաթղթերի կազմման ծառայություններ

Մերձավան բնակավայր

Փուլ	Թերթ	Թերթեր
ԱՆ	13	31

ՋՐԱԳԻԾ Ջ-2
ԵՐԿԱՅՆԱԿԱՆ ԿՏՐՎԱԾՔ
ՆԿ 6+00 - ՆԿ 7+25

«ՄՈԴՈՒԼ» ՍՊԸ

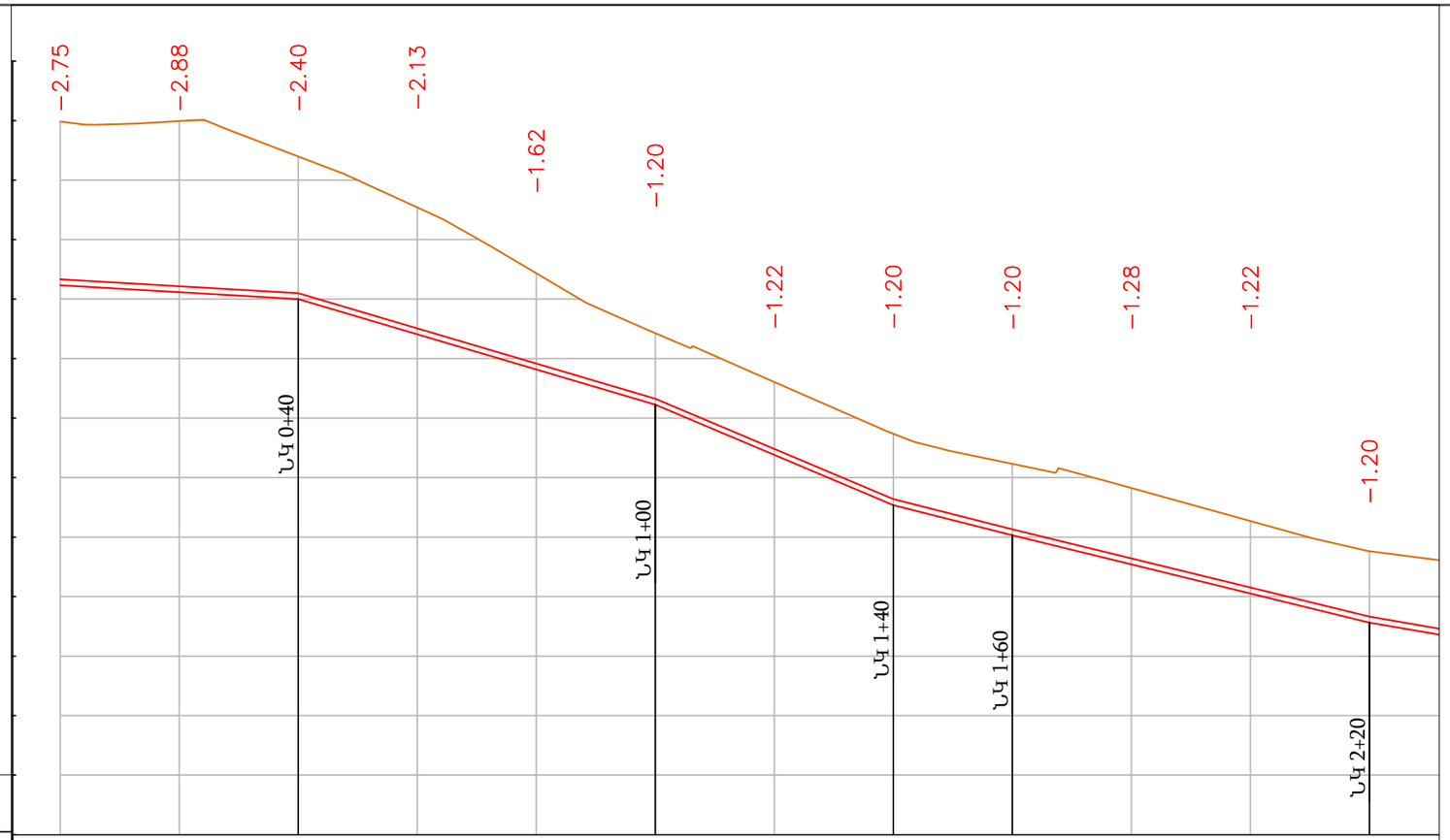

Մ 1:1000 հորիզոնական
Մ 1:100 ուղղաձիգ

ԵՐԿՐԱԲԱՆՈՒԹՅՈՒՆ																								
ՀՈՂԻ ԲՆԱԿԱՆ ՆԻՇԸ	941,98		941,99		941,40		940,54		939,43		938,43		937,61		936,74		936,23		935,83		935,27		934,76	
ՀՈՂԻ ՆԱԽԱԳԾԱՅԻՆ ՆԻՇԸ			941,99		941,40		940,54		939,43		938,43	938,17	937,61		936,74		936,23		935,83		935,27	934,98	934,76	
ԽՈՂՈՎԱԿԻ ՀԱՏԱԿԻ ՆԻՇԸ	939,33		939,22		939,10		938,51		937,92		937,33		936,48		935,64		935,13		934,64		934,15		933,66	
ԽՐԱՄՈՒՂՈՒ ՀԱՏԱԿԻ ՆԻՇԸ	939,23		939,12		939,00		938,41		937,82		937,23		936,38		935,54		935,03		934,54		934,05		933,56	
ԽՈՂՈՎԱԿԻ ՏԵՍԱԿԸ	Պոլիէթիլենե էլ.եռակցվող խողովակներ de90, PN1.0 ՄՊա,																							
ԹԵՔՈՒԹՅՈՒՆ / ԵՐԿԱՐՈՒԹՅՈՒՆ		0,0058 / 40,00				0,0296 / 60,00						0,0422 / 40,00		0,0254 / 20,00		0,0245 / 60,00								120,00
ՀԵՌԱՎՈՐՈՒԹՅՈՒՆ (մ)		20		20		20		20		20		20		20		20		20		20		20		20
ՆՇԱՀԱՐՄԱՆ ԿԵՏԵՐ	ՆԿ 0+00		ՆԿ 0+20		ՆԿ 0+40		ՆԿ 0+60		ՆԿ 0+80		ՆԿ 1+00		ՆԿ 1+20		ՆԿ 1+40		ՆԿ 1+60		ՆԿ 1+80		ՆԿ 2+00		ՆԿ 2+20	

ԾԱՆՈԹՈՒԹՅՈՒՆ

1. Կառուցվածքների տեղերը ենթակա են ճշտման շինարարության ընթացքում՝ համաձայնեցնելով շահագործող կազմակերպության հետ:
2. Արտաքին կոմունիկացիաների հետ հատման հատվածներում հողային աշխատանքները պետք է իրականացվեն համապատասխան շահագործող կազմակերպությունների ներկայացուցիչների ներկայությամբ:
3. Անհատական տնային միացումները պետք է իրականացվեն շահագործող կազմակերպության և սեփականատերերի հետ համատեղ համաձայնեցնելուց հետո՝ շինարարության ընթացքում:

Պաշտոն	Ազգանուն	Ստորագր.	Ամսաթ.
ՆԳՃ	Վ. Ավագյան		
Նախագծեց	Գ. Պողոսյան		

ՊԱՅՄԱՆԱԳԻՐ № ԱՄՓՀ-ՀԲՄԾՁԲ-55/25-4

Փարաքար համայնքի Մերձավան բնակավայրի 1-ին, 2-րդ, 3-րդ և 4-րդ փողոցներ Խմելու ջրի ջրագծի կառուցման աշխատանքների նախագծա նախահաշվային փաստաթղթերի կազմման ծառայություններ

Մերձավան բնակավայր	Փուլ	Թերթ	Թերթեր
	ԱՆ	14	31

ՋՐԱԳԻԾ Ջ-3
ԵՐԿԱՅՆԱԿԱՆ ԿՏՐՎԱԾՔ
ՆԿ 0+00 - ՆԿ 2+20

«ՄՈԴՈՒԼ» ՍՊԸ

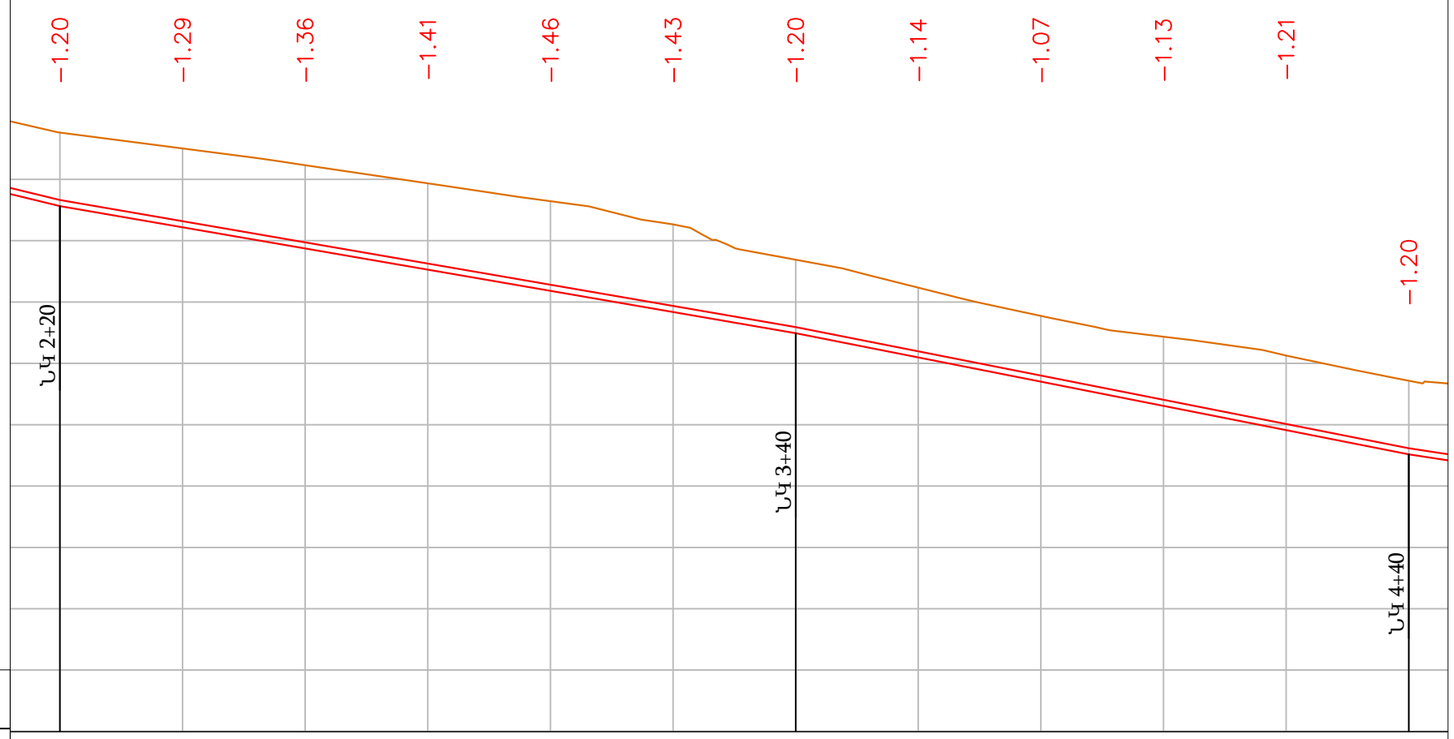

Մ 1:1000 հորիզոնական
Մ 1:100 ուղղաձիգ

ԵՐԿՐԱԲԱՆՈՒԹՅՈՒՆ																								
ՀՈՂԻ ԲՆԱԿԱՆ ՆԻՇԸ	934,76		934,50		934,23		933,94		933,64		933,27		932,69		932,23		931,77		931,43		931,13		930,72	
ՀՈՂԻ ՆԱԽԱԳԾԱՅԻՆ ՆԻՇԸ	934,76		934,50		934,23		933,94		933,64		933,34 933,27		932,69		932,23		931,77		931,43		931,22 931,13		930,72	
ԽՈՂՈՎԱԿԻ ՀԱՏԱԿԻ ՆԻՇԸ	933,66		933,32		932,97		932,63		932,28		931,94		931,59		931,20		930,80		930,41		930,01		929,62	
ԽՐԱՄՈՒՂՈՒ ՀԱՏԱԿԻ ՆԻՇԸ	933,56		933,22		932,87		932,53		932,18		931,84		931,49		931,10		930,70		930,31		929,91		929,52	
ԽՈՂՈՎԱԿԻ ՏԵՍԱԿԸ	Պոլիէթիլենե էլ.եռ																							
ԹԵՔՈՒԹՅՈՒՆ / ԵՐԿԱՐՈՒԹՅՈՒՆ	0245		0,0173										0,0197											
		120,00												100,00										140,
ՀԵՌԱՎՈՐՈՒԹՅՈՒՆ (մ)		20		20		20		20		20		20		20		20		20		20		20		
ՆՇԱՀԱՐՄԱՆ ԿԵՏԵՐ	ՆԿ 2+20		ՆԿ 2+40		ՆԿ 2+60		ՆԿ 2+80		ՆԿ 3+00		ՆԿ 3+20		ՆԿ 3+40		ՆԿ 3+60		ՆԿ 3+80		ՆԿ 4+00		ՆԿ 4+20		ՆԿ 4+40	

Խրամուղու տիպարային կտրվածք

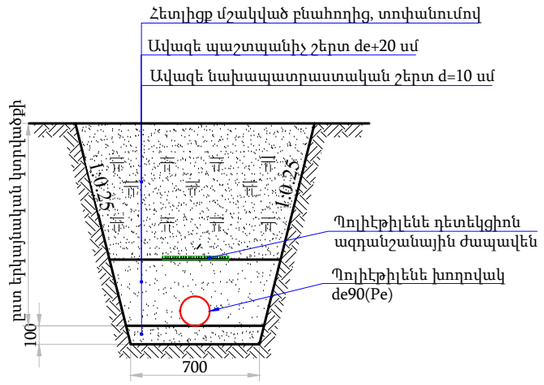

ԾԱՆՈԹՈՒԹՅՈՒՆ

1. Կառուցվածքների տեղերը ենթակա են ճշտման շինարարության ընթացքում՝ համաձայնեցնելով շահագործող կազմակերպության հետ:
2. Արտաքին կոմունիկացիաների հետ հատման հատվածներում հողային աշխատանքները պետք է իրականացվեն համապատասխան շահագործող կազմակերպությունների ներկայացուցիչների ներկայությամբ:
3. Անհատական տնային միացումները պետք է իրականացվեն շահագործող կազմակերպության և սեփականատերերի հետ համատեղ համաձայնեցնելուց հետո՝ շինարարության ընթացքում:

Պաշտոն	Ազգանուն	Ստորագր.	Ամսաթ.
ՆԳՃ	Վ. Ավագյան		
Նախագծեց	Գ. Պողոսյան		

ՊԱՅՄԱՆԱԳԻՐ № ԱՄՓՀ-ՀԲՄԾՁԲ-55/25-4

Փարաքար համայնքի Մերձավան բնակավայրի 1-ին, 2-րդ, 3-րդ և 4-րդ փողոցներ Խմելու ջրի ջրագծի կառուցման աշխատանքների նախագծա նախահաշվային փաստաթղթերի կազմման ծառայություններ

Մերձավան բնակավայր	Փուլ	Թերթ	Թերթեր
	ԱՆ	15	31

ՋՐԱԳԻԾ Ջ-3
ԵՐԿԱՅՆԱԿԱՆ ԿՏՐՎԱԾՔ
ՆԿ 2+00 - ՆԿ 4+40

«ՄՈԴՈՒԼ» ՍՊԸ

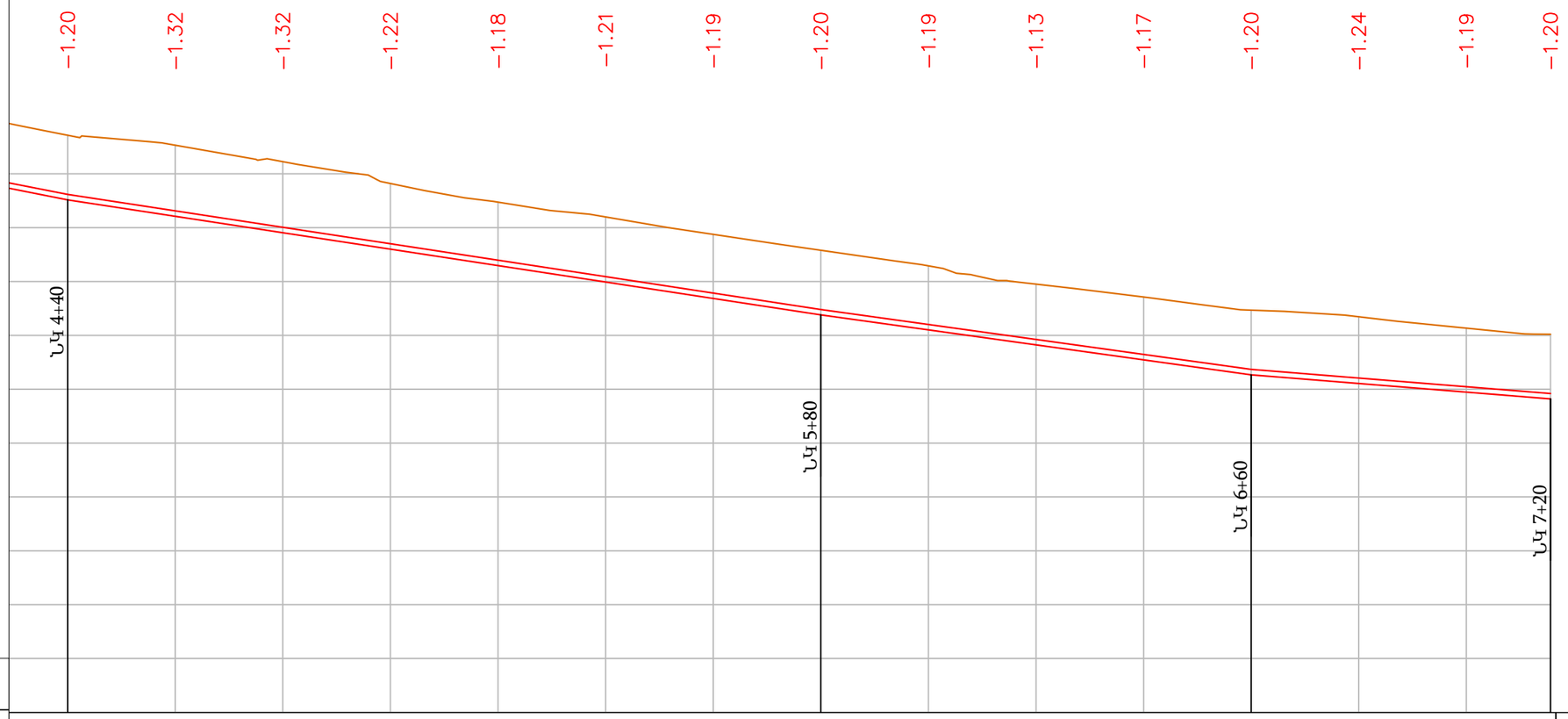

Մ 1:1000 հորիզոնական
Մ 1:100 ուղղաձիգ

ԵՐԿՐԱԲԱՆՈՒԹՅՈՒՆ																
ՀՈՂԻ ԲՆԱԿԱՆ ՆԻՇԸ	930,72	930,53	930,23	929,82	929,47	929,20	928,88	928,58	928,29	927,95	927,71	927,47	927,35	927,13	927,02	
ՀՈՂԻ ՆԱԽԱԳԾԱՅԻՆ ՆԻՇԸ	930,72	930,53	930,23	929,82	929,47	929,20	928,88	928,58	928,29	927,95	927,87	927,71	927,47	927,35	927,13	927,02
ԽՈՂՈՎԱԿԻ ՀԱՏԱԿԻ ՆԻՇԸ	929,62	929,31	929,01	928,70	928,40	928,09	927,79	927,48	927,20	926,92	926,65	926,37	926,21	926,05	925,92	
ԽՐԱՄՈՒՂՈՒ ՀԱՏԱԿԻ ՆԻՇԸ	929,52	929,21	928,91	928,60	928,30	927,99	927,69	927,38	927,10	926,82	926,55	926,27	926,11	925,95	925,82	
ԽՈՂՈՎԱԿԻ ՏԵՍԱԿԸ	թիլենե էլ.եռակցվող խողովակներ de90, PN1.0 ՄՊա,															
ԹԵՔՈՒԹՅՈՒՆ	0,0197							0,0153				0,0139			0,0080	
ԵՐԿԱՐՈՒԹՅՈՒՆ		140,00							80,00				60.00			
ՀԵՌԱՎՈՐՈՒԹՅՈՒՆ (մ)	20	20	20	20	20	20	20	20	20	20	20	20	20	20	20	
ՆՇԱՀԱՐՄԱՆ ԿԵՏԵՐ	ՆԿ 4+40	ՆԿ 4+60	ՆԿ 4+80	ՆԿ 5+00	ՆԿ 5+20	ՆԿ 5+40	ՆԿ 5+60	ՆԿ 5+80	ՆԿ 6+00	ՆԿ 6+20	ՆԿ 6+40	ՆԿ 6+60	ՆԿ 6+80	ՆԿ 7+00	ՆԿ 7+20	

ԾԱՆՈԹՈՒԹՅՈՒՆ

1. Կառուցվածքների տեղերը ենթակա են ճշտման շինարարության ընթացքում՝ համաձայնեցնելով շահագործող կազմակերպության հետ:
2. Արտաքին կոմունիկացիաների հետ հատման հատվածներում հողային աշխատանքները պետք է իրականացվեն համապատասխան շահագործող կազմակերպությունների ներկայացուցիչների ներկայությամբ:
3. Անհատական տնային միացումները պետք է իրականացվեն շահագործող կազմակերպության և սեփականատերերի հետ համատեղ համաձայնեցնելուց հետո՝ շինարարության ընթացքում:

Պաշտոն	Ազգանուն	Ստորագր.	Ամսաթ.
ՆԳՃ	Վ. Ավագյան		
Նախագծեց	Գ. Պողոսյան		

ՊԱՅՄԱՆԱԳԻՐ № ԱՄՓՀ-ՀԲՄԾՁԲ-55/25-4

Փարաքար համայնքի Մերձավան բնակավայրի 1-ին, 2-րդ, 3-րդ և 4-րդ փողոցներ Խմելու ջրի ջրագծի կառուցման աշխատանքների նախագծա նախահաշվային փաստաթղթերի կազմման ծառայություններ

Մերձավան բնակավայր

Փուլ	Թերթ	Թերթեր
ԱՆ	16	31

ՋՐԱԳԻԾ Ջ-3
ԵՐԿԱՅՆԱԿԱՆ ԿՏՐՎԱԾՔ
ՆԿ 4+40 - ՆԿ 7+20

«ՄՈԴՈՒԼ» ՍՊԸ

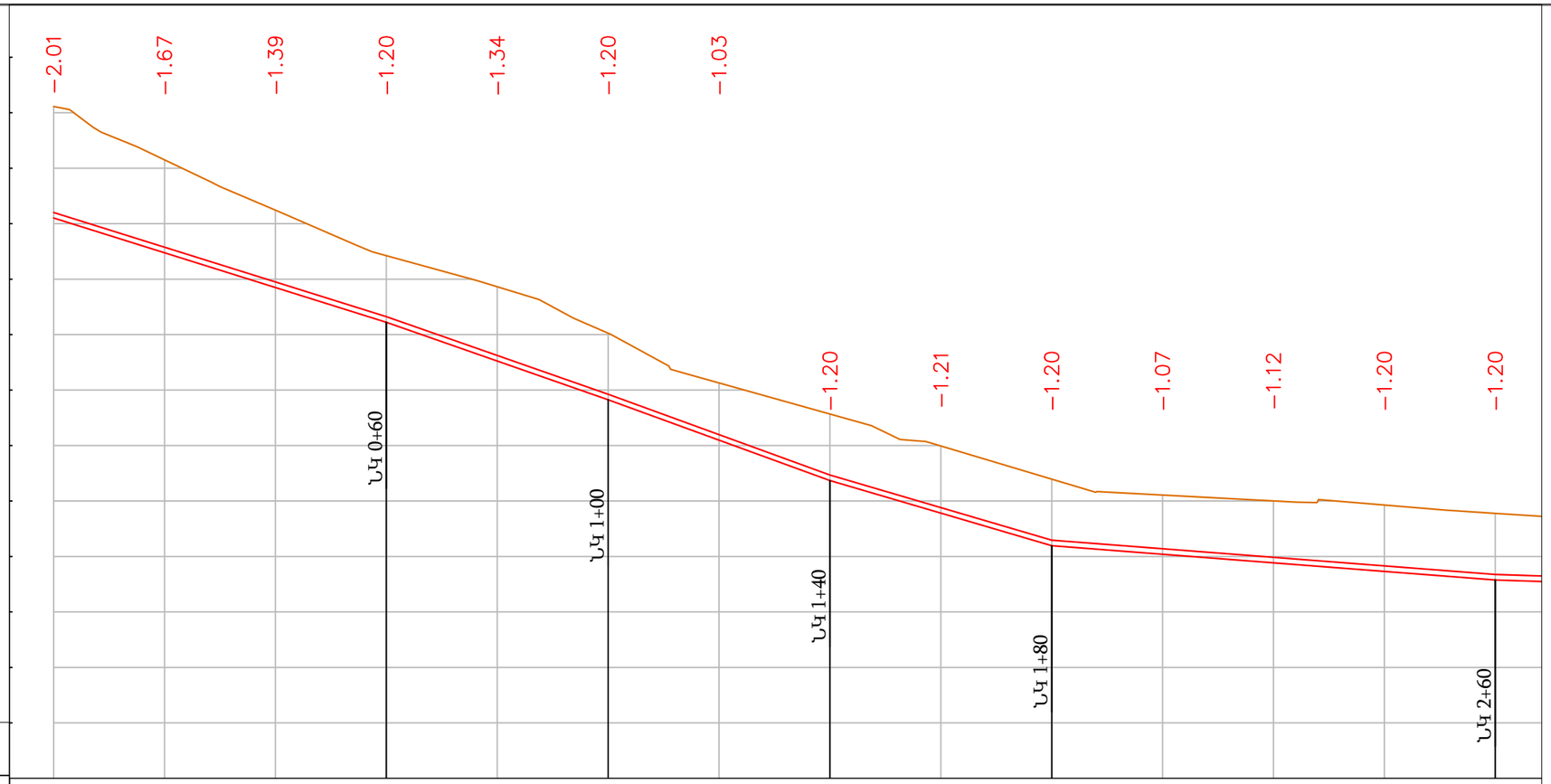

Մ 1:1000 հորիզոնական
Մ 1:100 ուղղաձիգ

ԵՐԿՐԱԲԱՆՈՒԹՅՈՒՆ															
ՀՈՂԻ ԲՆԱԿԱՆ ՆԻՇԸ	941,11	940,15	939,24	938,42	937,86	937,03	936,13	935,57	934,99	934,39	934,11	934,00	933,93	933,78	
ՀՈՂԻ ՆԱԽԱԳԾԱՅԻՆ ՆԻՇԸ		940,15	939,24	938,42	937,86	937,03	936,13	935,57	934,99	934,39	934,11	934,00 933,98	933,93	933,78	
ԽՈՂՈՎԱԿԻ ՀԱՏԱԿԻ ՆԻՇԸ	939,20	938,58	937,95	937,32	936,62	935,93	935,20	934,47	933,88	933,29	933,14	932,99	932,83	932,68	
ԽՐԱՄՈՒՂՈՒ ՀԱՏԱԿԻ ՆԻՇԸ	939,10	938,48	937,85	937,22	936,52	935,83	935,10	934,37	933,78	933,19	933,04	932,89	932,73	932,58	
ԽՈՂՈՎԱԿԻ ՏԵՍԱԿԸ	Պոլիէթիլենե էլ.եռակցվող խողովակներ de90, PN1.0 ՄՊա,														
ԹԵՔՈՒԹՅՈՒՆ / ԵՐԿԱՐՈՒԹՅՈՒՆ		0,0313 / 60,00			0,0349 / 40,00		0,0364 / 40,00		0,0294 / 40,00		0,0077 / 80,00				80,00
ՀԵՌԱՎՈՐՈՒԹՅՈՒՆ (մ)		20	20	20	20	20	20	20	20	20	20	20	20	20	
ՆՇԱՀԱՐՄԱՆ ԿԵՏԵՐ	ՆԿ 0+00	ՆԿ 0+20	ՆԿ 0+40	ՆԿ 0+60	ՆԿ 0+80	ՆԿ 1+00	ՆԿ 1+20	ՆԿ 1+40	ՆԿ 1+60	ՆԿ 1+80	ՆԿ 2+00	ՆԿ 2+20	ՆԿ 2+40	ՆԿ 2+60	

ԾԱՆՈԹՈՒԹՅՈՒՆ

1. Կառուցվածքների տեղերը ենթակա են ճշտման շինարարության ընթացքում՝ համաձայնեցնելով շահագործող կազմակերպության հետ:
2. Արտաքին կոմունիկացիաների հետ հատման հատվածներում հողային աշխատանքները պետք է իրականացվեն համապատասխան շահագործող կազմակերպությունների ներկայացուցիչների ներկայությամբ:
3. Անհատական տնային միացումները պետք է իրականացվեն շահագործող կազմակերպության և սեփականատերերի հետ համատեղ համաձայնեցնելուց հետո՝ շինարարության ընթացքում:

Պաշտոն	Ազգանուն	Ստորագր.	Ամսաթ.
ՆԳՃ	Վ. Ավագյան		
Նախագծեց	Գ. Պողոսյան		

ՊԱՅՄԱՆԱԳԻՐ № ԱՄՓՀ-ՀԲՄԾՁԲ-55/25-4

Փարաքար համայնքի Մերձավան բնակավայրի 1-ին, 2-րդ, 3-րդ և 4-րդ փողոցներ Խմելու ջրի ջրագծի կառուցման աշխատանքների նախագծա նախահաշվային փաստաթղթերի կազմման ծառայություններ

Մերձավան բնակավայր

Փուլ	Թերթ	Թերթեր
ԱՆ	17	31

ՋՐԱԳԻԾ Ջ-4
ԵՐԿԱՅՆԱԿԱՆ ԿՏՐՎԱԾՔ
ՆԿ 0+00 - ՆԿ 2+60

«ՄՈԴՈՒԼ» ՍՊԸ

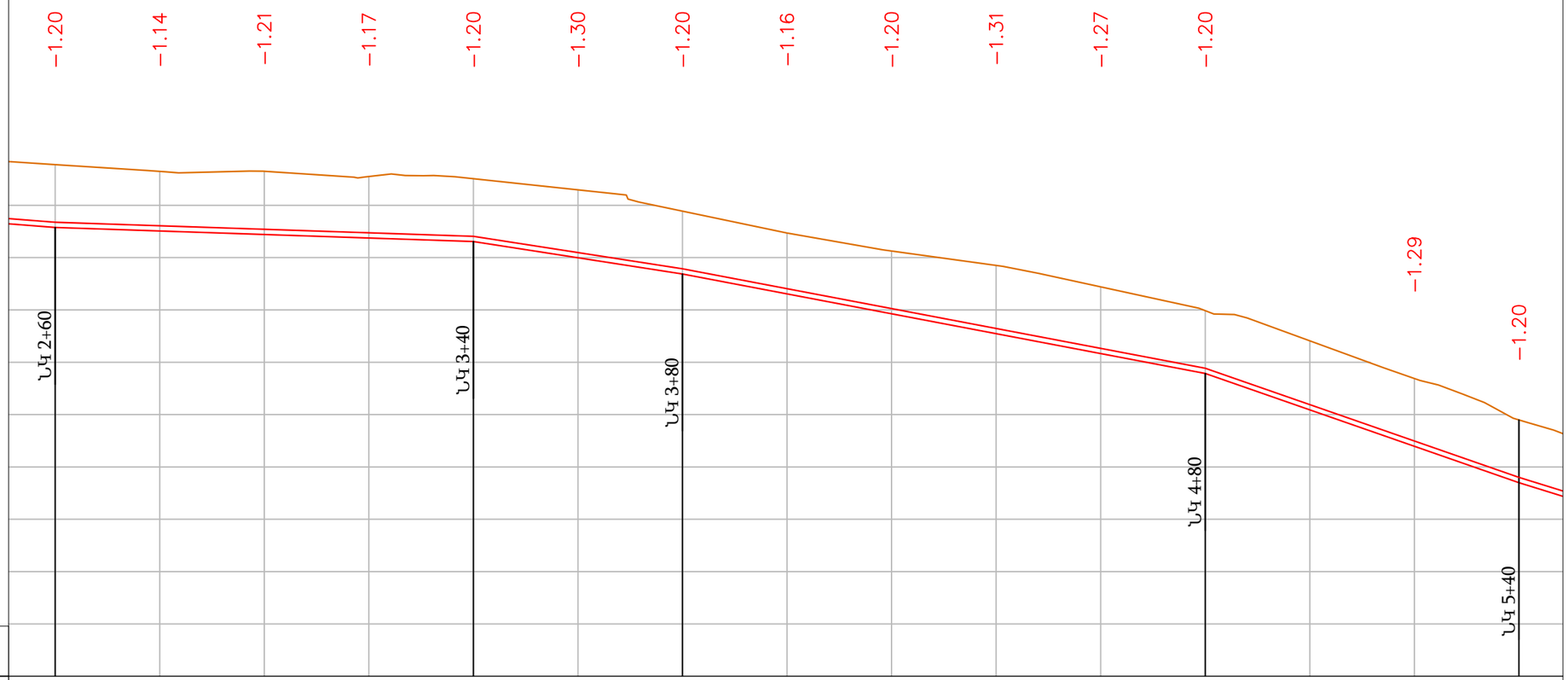

Մ 1:1000 հորիզոնական
Մ 1:100 ուղղաձիգ

ԵՐԿՐԱԲԱՆՈՒԹՅՈՒՆ																
ՀՈՂԻ ԲՆԱԿԱՆ ՆԻՇԸ	933,78	933,65	933,65	933,55	933,51	933,29	932,89	932,47	932,13	931,85	931,44	930,99		929,69	928,90	
ՀՈՂԻ ՆԱԽԱԳԾԱՅԻՆ ՆԻՇԸ	933,78	933,65	933,65	933,55 933,60	933,51	933,29	932,89	932,47	932,13	931,85	931,44	930,99		929,69	928,90	
ԽՈՂՈՎԱԿԻ ՀԱՏԱԿԻ ՆԻՇԸ	932,68	932,61	932,54	932,47	932,41	932,10	931,79	931,41	931,03	930,65	930,27	929,89	929,19	928,49	927,80	
ԽՐԱՄՈՒՂՈՒ ՀԱՏԱԿԻ ՆԻՇԸ	932,58	932,51	932,44	932,37	932,31	932,00	931,69	931,31	930,93	930,55	930,17	929,79	929,09	928,39	927,70	
ԽՈՂՈՎԱԿԻ ՏԵՍԱԿԸ																Պոլիէթիլենե էլ.ե
ԹԵՔՈՒԹՅՈՒՆ	,0077				0,0034		0,0155					0,0190			0,0348	
ԵՐԿԱՐՈՒԹՅՈՒՆ		80,00					40,00	100,00					60,00			40,00
ՀԵՌԱՎՈՐՈՒԹՅՈՒՆ (մ)	)	20	20	20	20	20	20	20	20	20	20	20	20	20	20	
ՆՇԱՀԱՐՄԱՆ ԿԵՏԵՐ	ՆԿ 2+60	ՆԿ 2+80	ՆԿ 3+00	ՆԿ 3+20	ՆԿ 3+40	ՆԿ 3+60	ՆԿ 3+80	ՆԿ 4+00	ՆԿ 4+20	ՆԿ 4+40	ՆԿ 4+60	ՆԿ 4+80	ՆԿ 5+00	ՆԿ 5+20	ՆԿ 5+40	

ԾԱՆՈԹՈՒԹՅՈՒՆ

1. Կառուցվածքների տեղերը ենթակա են ճշտման շինարարության ընթացքում՝ համաձայնեցնելով շահագործող կազմակերպության հետ:
2. Արտաքին կոմունիկացիաների հետ հատման հատվածներում հողային աշխատանքները պետք է իրականացվեն համապատասխան շահագործող կազմակերպությունների ներկայացուցիչների ներկայությամբ:
3. Անհատական տնային միացումները պետք է իրականացվեն շահագործող կազմակերպության և սեփականատերերի հետ համատեղ համաձայնեցնելուց հետո՝ շինարարության ընթացքում:

Պաշտոն	Անուն	Ստորագր.	Ամսաթ.
ՆԳՃ	Վ. Ավագյան		
Նախագծեց	Գ. Պողոսյան		

ՊԱՅՄԱՆԱԳԻՐ № ԱՄՓՀ-ՀԲՄԾՁԲ-55/25-4

Փարաքար համայնքի Մերձավան բնակավայրի 1-ին, 2-րդ, 3-րդ և 4-րդ փողոցներ Խմելու ջրի ջրագծի կառուցման աշխատանքների նախագծա նախահաշվային փաստաթղթերի կազմման ծառայություններ

Մերձավան բնակավայր	Փուլ	Թերթ	Թերթեր
	ԱՆ	18	31

ՋՐԱԳԻԾ Ջ-4
ԵՐԿԱՅՆԱԿԱՆ ԿՏՐՎԱԾՔ
ՆԿ 2+60 - ՆԿ 5+40

«ՄՈԴՈՒԼ» ՍՊԸ

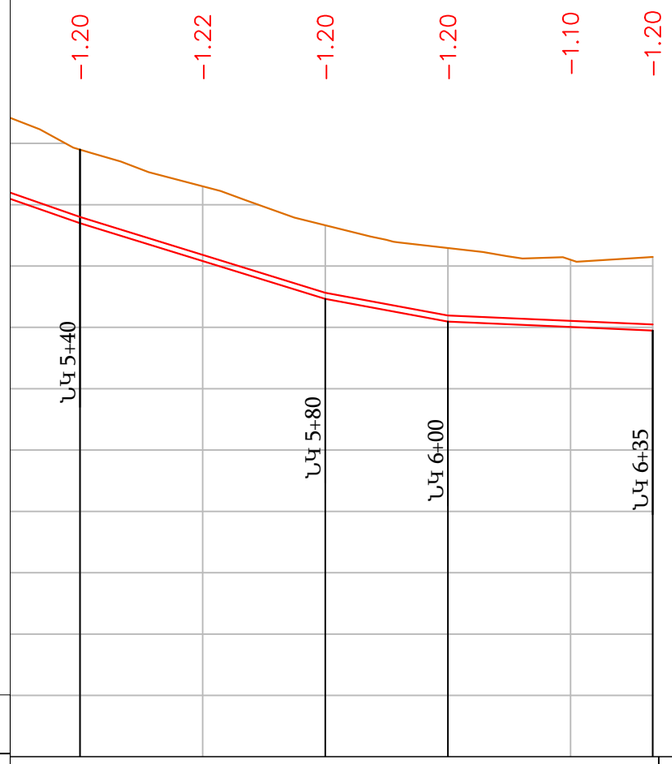

Մ 1:1000 հորիզոնական
Մ 1:100 ուղղաձիգ

ԵՐԿՐԱԲԱՆՈՒԹՅՈՒՆ						
ՀՈՂԻ ԲՆԱԿԱՆ ՆԻՇԸ	928,90	928,30	927,66	927,29	927,10	927,15
ՀՈՂԻ ՆԱԽԱԳԾԱՅԻՆ ՆԻՇԸ	928,90	928,30	927,66	927,29	927,10	927,15
ԽՈՂՈՎԱԿԻ ՀԱՏԱԿԻ ՆԻՇԸ	927,80	927,18	926,56	926,19	926,11	926,05
ԽՐԱՄՈՒՂՈՒ ՀԱՏԱԿԻ ՆԻՇԸ	927,70	927,08	926,46	926,09	926,01	925,95
ԽՈՂՈՎԱԿԻ ՏԵՍԱԿԸ	ղիէթիլենե էլ.եռակցվող խողովակներ de90, PN1.0 ՄՊա,					
ԹԵՔՈՒԹՅՈՒՆ / ԵՐԿԱՐՈՒԹՅՈՒՆ	0,0348	0,0309		0,0185	0,0044	
	40,00			20,00	35.00	
ՀԵՌԱՎՈՐՈՒԹՅՈՒՆ (մ)	20	20	20	20	20	15
ՆՇԱՀԱՐՄԱՆ ԿԵՏԵՐ	ՆԿ 5+40	ՆԿ 5+60	ՆԿ 5+80	ՆԿ 6+00	ՆԿ 6+20	ՆԿ 6+35

Խրամուղու տիպարային կտրվածք

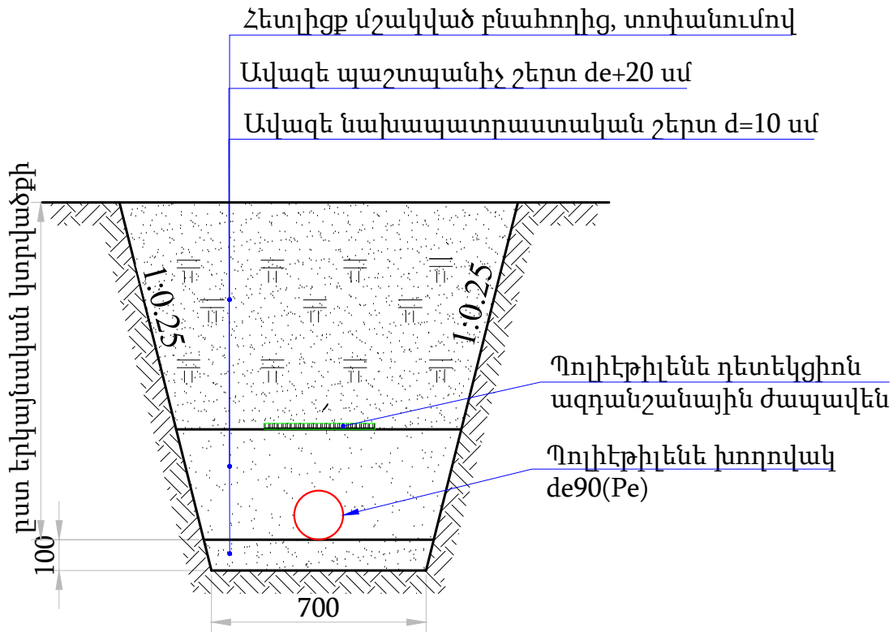

ԾԱՆՈԹՈՒԹՅՈՒՆ

1. Կառուցվածքների տեղերը ենթակա են ճշտման շինարարության ընթացքում՝ համաձայնեցնելով շահագործող կազմակերպության հետ:
2. Արտաքին կոմունիկացիաների հետ հատման հատվածներում հողային աշխատանքները պետք է իրականացվեն համապատասխան շահագործող կազմակերպությունների ներկայացուցիչների ներկայությամբ:
3. Անհատական տնային միացումները պետք է իրականացվեն շահագործող կազմակերպության և սեփականատերերի հետ համատեղ համաձայնեցնելուց հետո՝ շինարարության ընթացքում:

Պաշտոն	Ազգանուն	Ստորագր.	Ամսաթ.	ՊԱՅՄԱՆԱԳԻՐ № ԱՄՓՀ-ՀԲՄԾՁԲ-55/25-4			
				Փարաքար համայնքի Մերձավան բնակավայրի 1-ին, 2-րդ, 3-րդ և 4-րդ փողոցներ Խմելու ջրի ջրագծի կառուցման աշխատանքների նախագծա նախահաշվային փաստաթղթերի կազմման ծառայություններ			
ՆԳՃ	Վ. Ավագյան			Մերձավան բնակավայր	Փուլ	Թերթ	Թերթեր
					ԱՆ	18	31
Նախագծեց	Գ. Պողոսյան			ՋՐԱԳԻԾ Ջ-4 ԵՐԿԱՅՆԱԿԱՆ ԿՏՐՎԱԾՔ ՆԿ 5+40 - ՆԿ 6+35	«ՄՈԴՈՒԼ» ՍՊԸ		

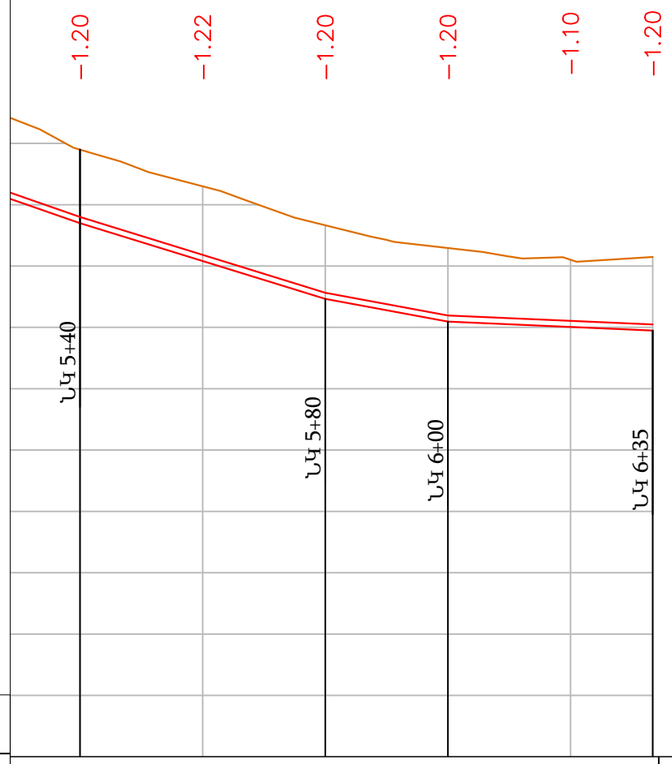

Մ 1:1000 հորիզոնական
Մ 1:100 ուղղաձիգ

ԵՐԿՐԱԲԱՆՈՒԹՅՈՒՆ						
ՀՈՂԻ ԲՆԱԿԱՆ ՆԻՇԸ	928,90	928,30	927,66	927,29	927,10	927,15
ՀՈՂԻ ՆԱԽԱԳԾԱՅԻՆ ՆԻՇԸ	928,90	928,30	927,66	927,29	927,10	927,15
ԽՈՂՈՎԱԿԻ ՀԱՏԱԿԻ ՆԻՇԸ	927,80	927,18	926,56	926,19	926,11	926,05
ԽՐԱՄՈՒՂՈՒ ՀԱՏԱԿԻ ՆԻՇԸ	927,70	927,08	926,46	926,09	926,01	925,95
ԽՈՂՈՎԱԿԻ ՏԵՍԱԿԸ	ղիէթիլենե էլ.եռակցվող խողովակներ de90, PN1.0 ՄՊա,					
ԹԵՔՈՒԹՅՈՒՆ / ԵՐԿԱՐՈՒԹՅՈՒՆ	0,0348	0,0309		0,0185	0,0044	
	40,00			20,00	35.00	
ՀԵՌԱՎՈՐՈՒԹՅՈՒՆ (մ)	20	20	20	20	20	15
ՆՇԱՀԱՐՄԱՆ ԿԵՏԵՐ	ՆԿ 5+40	ՆԿ 5+60	ՆԿ 5+80	ՆԿ 6+00	ՆԿ 6+20	ՆԿ 6+35

Խրամուղու տիպարային կտրվածք

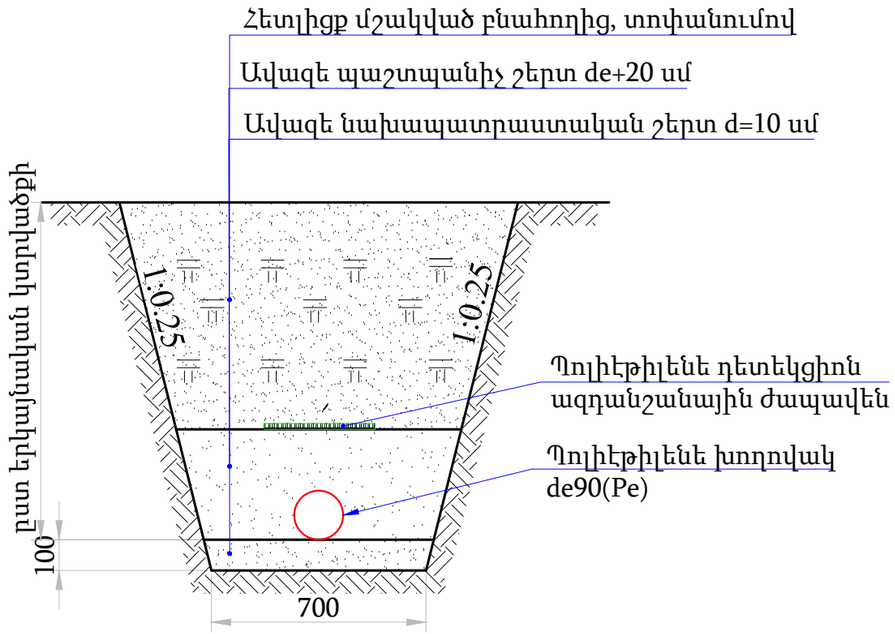

ԾԱՆՈԹՈՒԹՅՈՒՆ

1. Կառուցվածքների տեղերը ենթակա են ճշտման շինարարության ընթացքում՝ համաձայնեցնելով շահագործող կազմակերպության հետ:
2. Արտաքին կոմունիկացիաների հետ հատման հատվածներում հողային աշխատանքները պետք է իրականացվեն համապատասխան շահագործող կազմակերպությունների ներկայացուցիչների ներկայությամբ:
3. Անհատական տնային միացումները պետք է իրականացվեն շահագործող կազմակերպության և սեփականատերերի հետ համատեղ համաձայնեցնելուց հետո՝ շինարարության ընթացքում:

Պաշտոն	Ազգանուն	Ստորագր.	Ամսաթ.	ՊԱՅՄԱՆԱԳԻՐ № ԱՄՓՀ-ՀԲՄԾՁԲ-55/25-4			
				Փարաքար համայնքի Մերձավան բնակավայրի 1-ին, 2-րդ, 3-րդ և 4-րդ փողոցներ Խմելու ջրի ջրագծի կառուցման աշխատանքների նախագծա նախահաշվային փաստաթղթերի կազմման ծառայություններ			
ՆԳՃ	Վ. Ավագյան			Մերձավան բնակավայր	Փուլ	Թերթ	Թերթեր
					ԱՆ	18	31
Նախագծեց	Գ. Պողոսյան			ՋՐԱԳԻԾ Ջ-4 ԵՐԿԱՅՆԱԿԱՆ ԿՏՐՎԱԾՔ ՆԿ 5+40 - ՆԿ 6+35	«ՄՈԴՈՒԼ» ՍՊԸ		

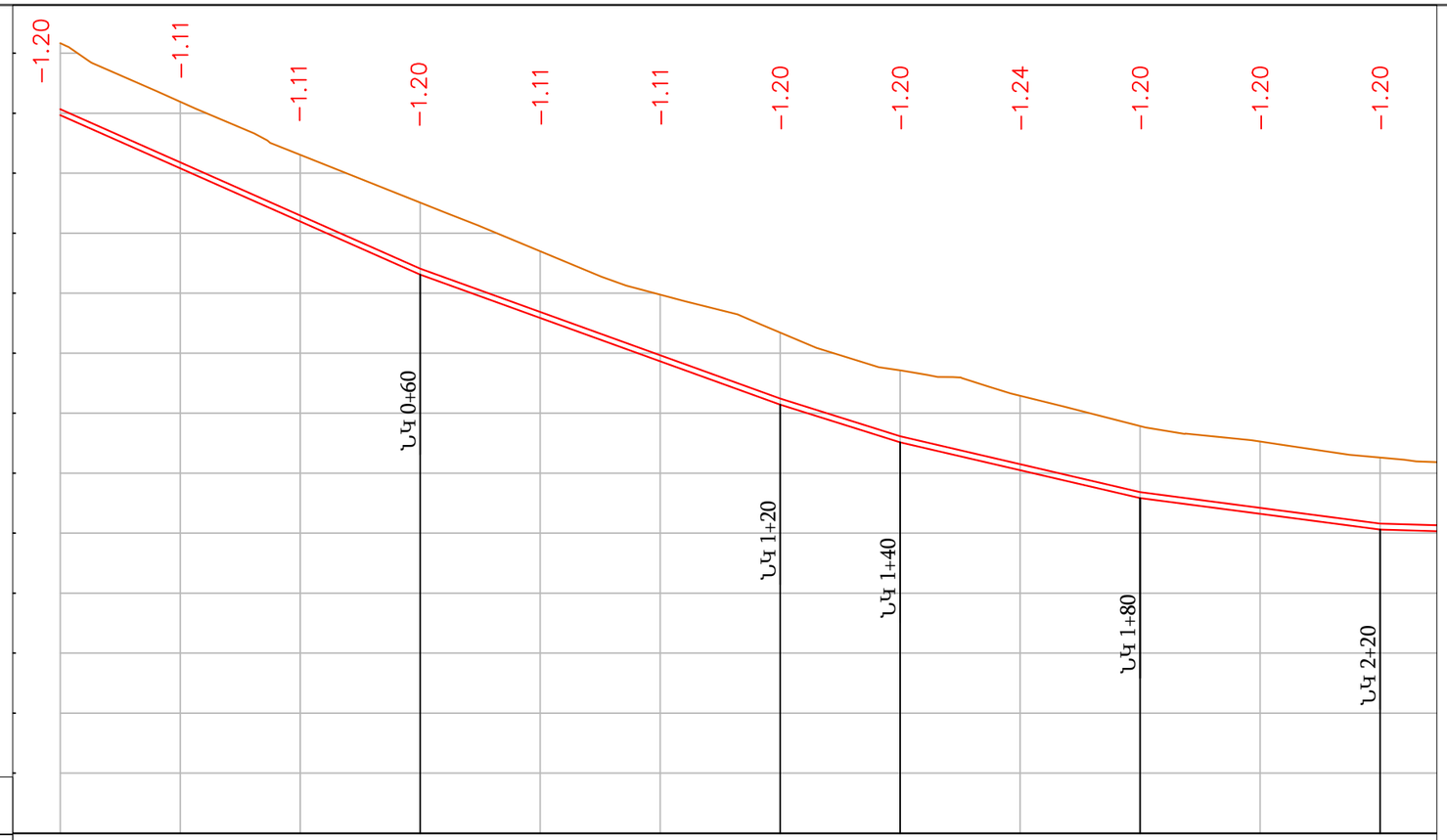

Մ 1:1000 հորիզոնական
Մ 1:100 ուղղաձիգ

ԵՐԿՐԱԲԱՆՈՒԹՅՈՒՆ												
ՀՈՂԻ ԲՆԱԿԱՆ ՆԻՇԸ	940,17	939,19	938,31	937,51	936,70	935,97	935,34	934,71	934,29	933,78	933,53	933,26
ՀՈՂԻ ՆԱԽԱԳԾԱՅԻՆ ՆԻՇԸ	940,17	939,19	938,31	937,51	936,70	935,97 935,86	935,34	934,71	934,29	933,78	933,53 933,46	933,26
ԽՈՂՈՎԱԿԻ ՀԱՏԱԿԻ ՆԻՇԸ	939,07	938,18	937,30	936,41	935,69	934,96	934,24	933,61	933,15	932,68	932,42	932,16
ԽՐԱՄՈՒՂՈՒ ՀԱՏԱԿԻ ՆԻՇԸ	938,97	938,08	937,20	936,31	935,59	934,86	934,14	933,51	933,05	932,58	932,32	932,06
ԽՈՂՈՎԱԿԻ ՏԵՍԱԿԸ	Պոլիէթիլենե էլ.եռակցվող խողովակներ de90, PN1.0 ՄՊա,											
ԹԵՔՈՒԹՅՈՒՆ		0,0443			0,0361		0,0314	0,0232		0,0131		
ԵՐԿԱՐՈՒԹՅՈՒՆ		60,00			60,00		20,00	40,00		40,00		140,00
ՀԵՌԱՎՈՐՈՒԹՅՈՒՆ (մ)		20	20	20	20	20	20	20	20	20	20	2
ՆՇԱՀԱՐՄԱՆ ԿԵՏԵՐ	ՆԿ 0+00	ՆԿ 0+20	ՆԿ 0+40	ՆԿ 0+60	ՆԿ 0+80	ՆԿ 1+00	ՆԿ 1+20	ՆԿ 1+40	ՆԿ 1+60	ՆԿ 1+80	ՆԿ 2+00	ՆԿ 2+20

ԾԱՆՈԹՈՒԹՅՈՒՆ

1. Կառուցվածքների տեղերը ենթակա են ճշտման շինարարության ընթացքում՝ համաձայնեցնելով շահագործող կազմակերպության հետ:
2. Արտաքին կոմունիկացիաների հետ հատման հատվածներում հողային աշխատանքները պետք է իրականացվեն համապատասխան շահագործող կազմակերպությունների ներկայացուցիչների ներկայությամբ:
3. Անհատական տնային միացումները պետք է իրականացվեն շահագործող կազմակերպության և սեփականատերերի հետ համատեղ համաձայնեցնելուց հետո՝ շինարարության ընթացքում:

Պաշտոն	Ազգանուն	Ստորագր.	Ամսաթ.
ՆԳՃ	Վ. Ավագյան		
Նախագծեց	Գ. Պողոսյան		

ՊԱՅՄԱՆԱԳԻՐ № ԱՄՓՀ-ՀԲՄԾՁԲ-55/25-4

Փարաքար համայնքի Մերձավան բնակավայրի 1-ին, 2-րդ, 3-րդ և 4-րդ փողոցներ Խմելու ջրի ջրագծի կառուցման աշխատանքների նախագծա նախահաշվային փաստաթղթերի կազմման ծառայություններ

Մերձավան բնակավայր

Փուլ	Թերթ	Թերթեր
ԱՆ	19	31

ՋՐԱԳԻԾ Ջ-5
ԵՐԿԱՅՆԱԿԱՆ ԿՏՐՎԱԾՔ
ՆԿ 0+00 - ՆԿ 2+20

«ՄՈԴՈՒԼ» ՍՊԸ

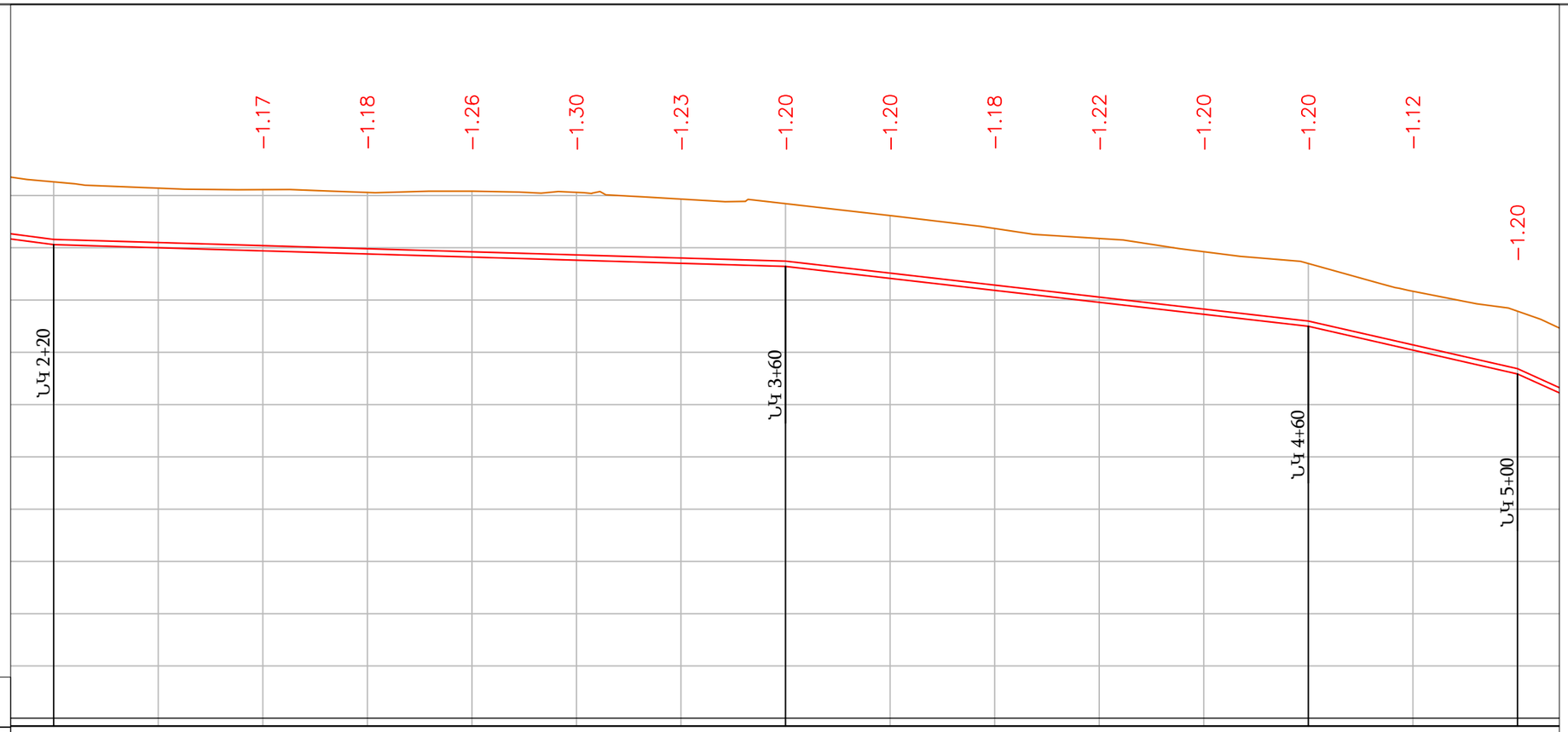

Մ 1:1000 հորիզոնական
Մ 1:100 ուղղաձիգ

| | | |

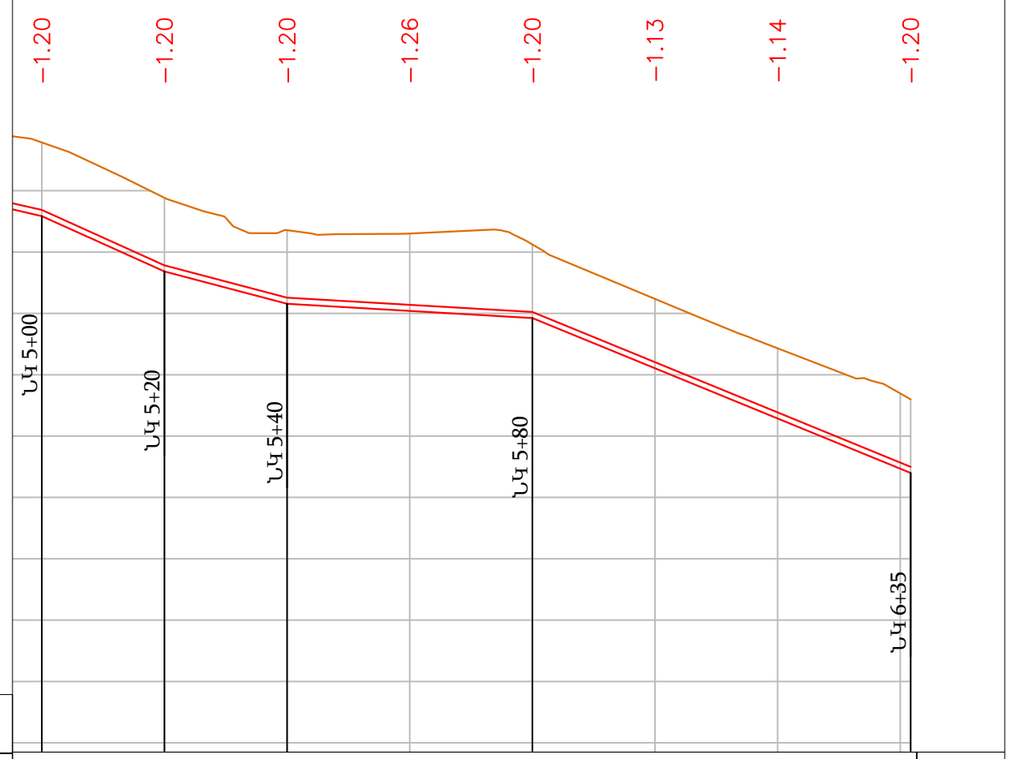

Մ 1:1000 հորիզոնական
Մ 1:100 ուղղաձիգ

ԵՐԿՐԱԲԱՆՈՒԹՅՈՒՆ								
ՀՈՂԻ ԲՆԱԿԱՆ ՆԻՇԸ	930,79	929,88	929,36	929,30	929,12	928,24	927,43	926,60
ՀՈՂԻ ՆԱԽԱԳԾԱՅԻՆ ՆԻՇԸ	930,79	929,88	929,66	929,36	929,30	929,12	928,24	927,43	926,94	926,69
ԽՈՂՈՎԱԿԻ ՀԱՏԱԿԻ ՆԻՇԸ	929,69	928,78	928,26	928,14	928,02	927,21	926,39	925,50
ԽՐԱՄՈՒՂՈՒ ՀԱՏԱԿԻ ՆԻՇԸ	929,59	928,68	928,16	928,04	927,92	927,11	926,29	925,40
ԽՈՂՈՎԱԿԻ ՏԵՍԱԿԸ	ողովակներ de90, PN1.0 ՄՊա,							
ԹԵՔՈՒԹՅՈՒՆ	28	0,0451	0,0263	0,0058				0,0409
ԵՐԿԱՐՈՒԹՅՈՒՆ		20,00	20,00	40,00		45		
ՀԵՌԱՎՈՐՈՒԹՅՈՒՆ (մ)		20	20	20	20	20	20	15
ՆՇԱՀԱՐՄԱՆ ԿԵՏԵՐ	ԿԿ 5+00	ՆԿ 5+20	ՆԿ 5+40	ՆԿ 5+60	ՆԿ 5+80	ՆԿ 6+00	ՆԿ 6+20	ՆԿ 6+35

Խրամուղու տիպարային կտրվածք

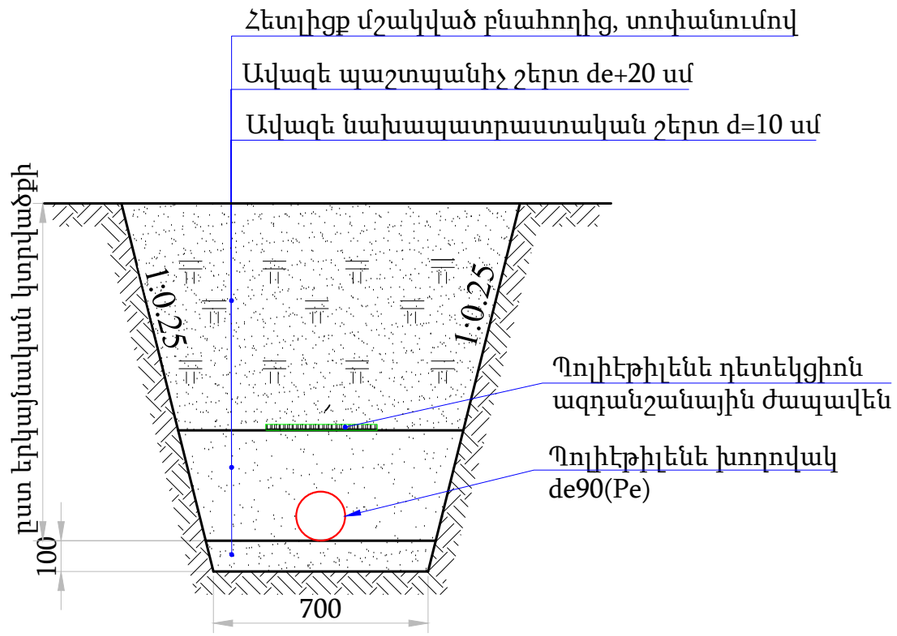

ԾԱՆՈԹՈՒԹՅՈՒՆ

1. Կառուցվածքների տեղերը ենթակա են ճշտման շինարարության ընթացքում՝ համաձայնեցնելով շահագործող կազմակերպության հետ:
2. Արտաքին կոմունիկացիաների հետ հատման հատվածներում հողային աշխատանքները պետք է իրականացվեն համապատասխան շահագործող կազմակերպությունների ներկայացուցիչների ներկայությամբ:
3. Անհատական տնային միացումները պետք է իրականացվեն շահագործող կազմակերպության և սեփականատերերի հետ համատեղ համաձայնեցնելուց հետո՝ շինարարության ընթացքում:

Պաշտոն	Ազգանուն	Ստորագր.	Ամսաթ.
ՆԳՃ	Վ. Ավագյան		
Նախագծեց	Գ. Պողոսյան		

ՊԱՅՄԱՆԱԳԻՐ № ԱՄՓՀ-ՀԲՄԾՁԲ-55/25-4

Փարաքար համայնքի Մերձավան բնակավայրի 1-ին, 2-րդ, 3-րդ և 4-րդ փողոցներ Խմելու ջրի ջրագծի կառուցման աշխատանքների նախագծա նախահաշվային փաստաթղթերի կազմման ծառայություններ

Մերձավան բնակավայր

Փուլ	Թերթ	Թերթեր
ԱՆ	21	31

ՋՐԱԳԻԾ Ջ-5
ԵՐԿԱՅՆԱԿԱՆ ԿՏՐՎԱԾՔ
ՆԿ 5+00 - ՆԿ 6+35

«ՄՈԴՈՒԼ» ՍՊԸ

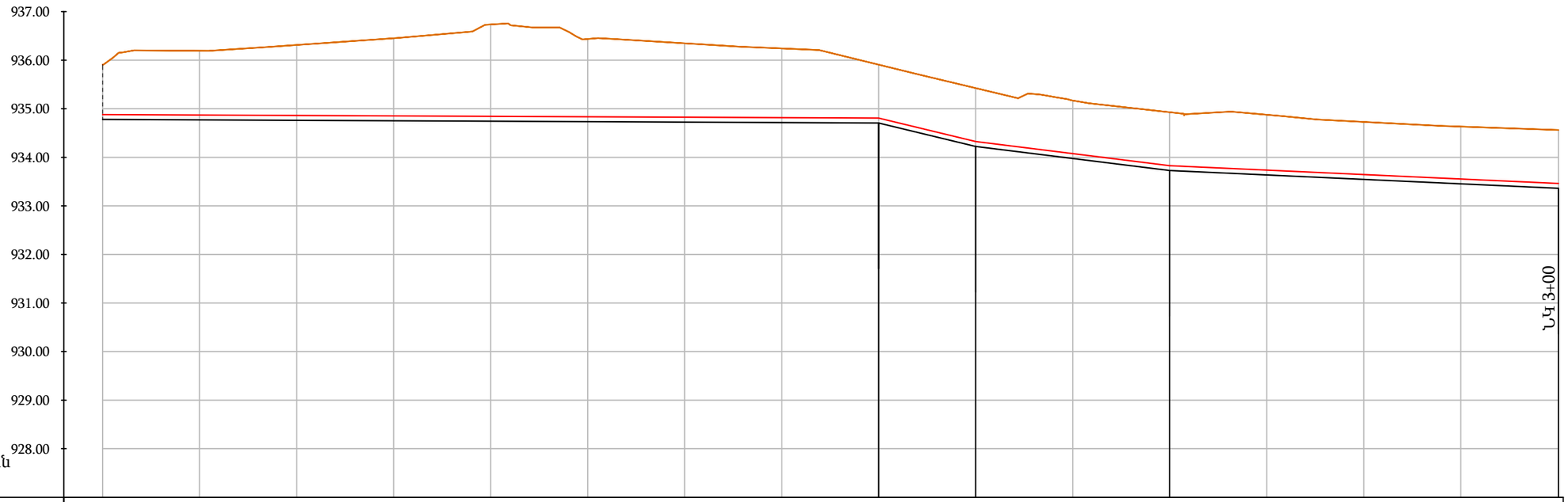

Մ 1:1000 հորիզոնական
Մ 1:100 ուղղաձիգ

ԵՐԿՐԱԲԱՆՈՒԹՅՈՒՆ																
ՀՈՂԻ ԲՆԱԿԱՆ ՆԻՇԸ	935,91	936,19	936,31	936,45	936,73	936,44	936,35	936,24	935,91	935,42	935,17	934,93	934,88	934,73	934,62	934,56
ՀՈՂԻ ՆԱԽԱԳԾԱՅԻՆ ՆԻՇԸ		936,19	936,31	936,45	936,73	936,44 936,45	936,35	936,24	935,91	935,42	935,17 935,11	934,93	934,88	934,73	934,62	934,56
ԽՈՂՈՎԱԿԻ ՀԱՏԱԿԻ ՆԻՇԸ	934,88	934,87	934,86	934,85	934,84	934,83	934,82	934,82	934,81	934,32	934,08	933,83	933,72	933,61	933,50	933,46
ԽՐԱՄՈՒՂՈՒ ՀԱՏԱԿԻ ՆԻՇԸ	934,78	934,77	934,76	934,75	934,74	934,73	934,72	934,72	934,71	934,22	933,98	933,73	933,62	933,51	933,40	933,36
ԽՈՂՈՎԱԿԻ ՏԵՍԱԿԸ	Պոլիէթիլենե էլ.եռակցվող խողովակներ de63, PN1.0 ՄՊա,															
ԹԵՔՈՒԹՅՈՒՆ / ԵՐԿԱՐՈՒԹՅՈՒՆ		160,00							0,0005	0,0241 20,00	0,0124 40,00			67,00		0,0055
ՀԵՌԱՎՈՐՈՒԹՅՈՒՆ (մ)		20	20	20	20	20	20	20	20	20	20	20	20	20	20	20
ՆՇԱՀԱՐՄԱՆ ԿԵՏԵՐ	ՆԿ 0+00	ՆԿ 0+20	ՆԿ 0+40	ՆԿ 0+60	ՆԿ 0+80	ՆԿ 1+00	ՆԿ 1+20	ՆԿ 1+40	ՆԿ 1+60	ՆԿ 1+80	ՆԿ 2+00	ՆԿ 2+20	ՆԿ 2+40	ՆԿ 2+60	ՆԿ 2+80	ՆԿ 3+00

ԾԱՆՈԹՈՒԹՅՈՒՆ

1. Կառուցվածքների տեղերը ենթակա են ճշտման շինարարության ընթացքում՝ համաձայնեցնելով շահագործող կազմակերպության հետ:
2. Արտաքին կոմունիկացիաների հետ հատման հատվածներում հողային աշխատանքները պետք է իրականացվեն համապատասխան շահագործող կազմակերպությունների ներկայացուցիչների ներկայությամբ:
3. Անհատական տնային միացումները պետք է իրականացվեն շահագործող կազմակերպության և սեփականատերերի հետ համատեղ համաձայնեցնելուց հետո՝ շինարարության ընթացքում:

Պաշտոն	Ազգանուն	Ստորագր.	Ամսաթ.
ՆԳՃ	Վ. Ավագյան		
Նախագծեց	Գ. Պողոսյան		

ՊԱՅՄԱՆԱԳԻՐ № ԱՄՓՀ-ՀԲՄԾՁԲ-55/25-4

Փարաքար համայնքի Մերձավան բնակավայրի 1-ին, 2-րդ, 3-րդ և 4-րդ փողոցներ Խմելու ջրի ջրագծի կառուցման աշխատանքների նախագծա նախահաշվային փաստաթղթերի կազմման ծառայություններ

Մերձավան բնակավայր	Փուլ	Թերթ	Թերթեր
	ԱՆ	22	31

ՋՐԱԳԻԾ Ջ-6
ԵՐԿԱՅՆԱԿԱՆ ԿՏՐՎԱԾՔ
ՆԿ 0+00 - ՆԿ 3+00

«ՄՈԴՈՒԼ» ՍՊԸ

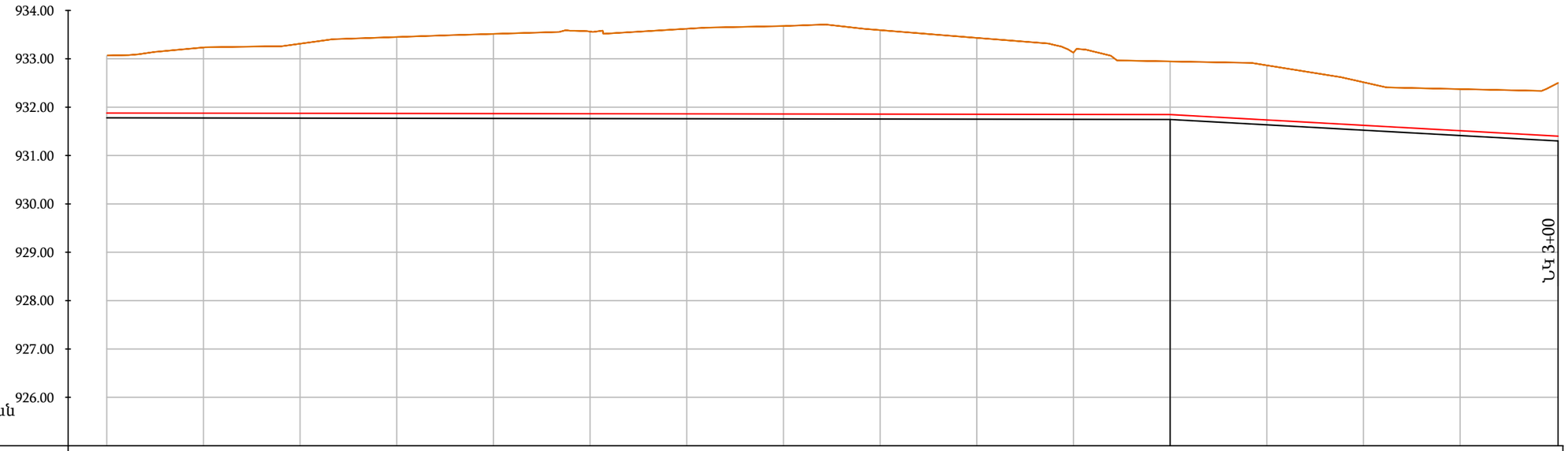

Մ 1:1000 հորիզոնական
Մ 1:100 ուղղաձիգ

ԵՐԿՐԱԲԱՆՈՒԹՅՈՒՆ																
ՀՈՂԻ ԲՆԱԿԱՆ ՆԻՇԸ	933,07	933,23	933,31	933,45	933,52	933,56	933,62	933,68	933,59	933,43	933,13	932,95	932,87	932,52	932,35	932,50
ՀՈՂԻ ՆԱԽԱԳԾԱՅԻՆ ՆԻՇԸ	933,07	933,23	933,31	933,45	933,52	933,56	933,62	933,68	933,59	933,43	933,13	932,95	932,87	932,52	932,35	932,50
ԽՈՂՈՎԱԿԻ ՀԱՏԱԿԻ ՆԻՇԸ	931,88	931,88	931,87	931,87	931,87	931,86	931,86	931,86	931,86	931,85	931,85	931,85	931,71	931,58	931,45	931,40
ԽՐԱՄՈՒՂՈՒ ՀԱՏԱԿԻ ՆԻՇԸ	931,78	931,78	931,77	931,77	931,77	931,76	931,76	931,76	931,76	931,75	931,75	931,75	931,61	931,48	931,35	931,30
ԽՈՂՈՎԱԿԻ ՏԵՍԱԿԸ	Պոլիէթիլենե էլ.եռակցվող խողովակներ de63, PN1.0 ՄՊա,															
ԹԵՔՈՒԹՅՈՒՆ / ԵՐԿԱՐՈՒԹՅՈՒՆ		220,00										0,0001	80.00			0,0066
ՀԵՌԱՎՈՐՈՒԹՅՈՒՆ (մ)		20	20	20	20	20	20	20	20	20	20	20	20	20	20	20
ՆՇԱՀԱՐՄԱՆ ԿԵՏԵՐ	ՆԿ 0+00	ՆԿ 0+20	ՆԿ 0+40	ՆԿ 0+60	ՆԿ 0+80	ՆԿ 1+00	ՆԿ 1+20	ՆԿ 1+40	ՆԿ 1+60	ՆԿ 1+80	ՆԿ 2+00	ՆԿ 2+20	ՆԿ 2+40	ՆԿ 2+60	ՆԿ 2+80	ՆԿ 3+00

ԾԱՆՈԹՈՒԹՅՈՒՆ

1. Կառուցվածքների տեղերը ենթակա են ճշտման շինարարության ընթացքում՝ համաձայնեցնելով շահագործող կազմակերպության հետ:
2. Արտաքին կոմունիկացիաների հետ հատման հատվածներում հողային աշխատանքները պետք է իրականացվեն համապատասխան շահագործող կազմակերպությունների ներկայացուցիչների ներկայությամբ:
3. Անհատական տնային միացումները պետք է իրականացվեն շահագործող կազմակերպության և սեփականատերերի հետ համատեղ համաձայնեցնելուց հետո՝ շինարարության ընթացքում:

Պաշտոն	Ազգանուն	Ստորագր.	Ամսաթ.
ՆԳՃ	Վ. Ավագյան		
Նախագծեց	Գ. Պողոսյան		

ՊԱՅՄԱՆԱԳԻՐ № ԱՄՓՀ-ՀԲՄԾՁԲ-55/25-4

Փարաքար համայնքի Մերձավան բնակավայրի 1-ին, 2-րդ, 3-րդ և 4-րդ փողոցներ Խմելու ջրի ջրագծի կառուցման աշխատանքների նախագծա նախահաշվային փաստաթղթերի կազմման ծառայություններ

Մերձավան բնակավայր

Փուլ	Թերթ	Թերթեր
ԱՆ	23	31

ՋՐԱԳԻԾ Ջ-7
ԵՐԿԱՅՆԱԿԱՆ ԿՏՐՎԱԾՔ
ՆԿ 0+00 - ՆԿ 3+00

«ՄՈԴՈՒԼ» ՍՊԸ

Փականային հոր (ՓՀ -1)
D=1.0մ, H=1.8մ

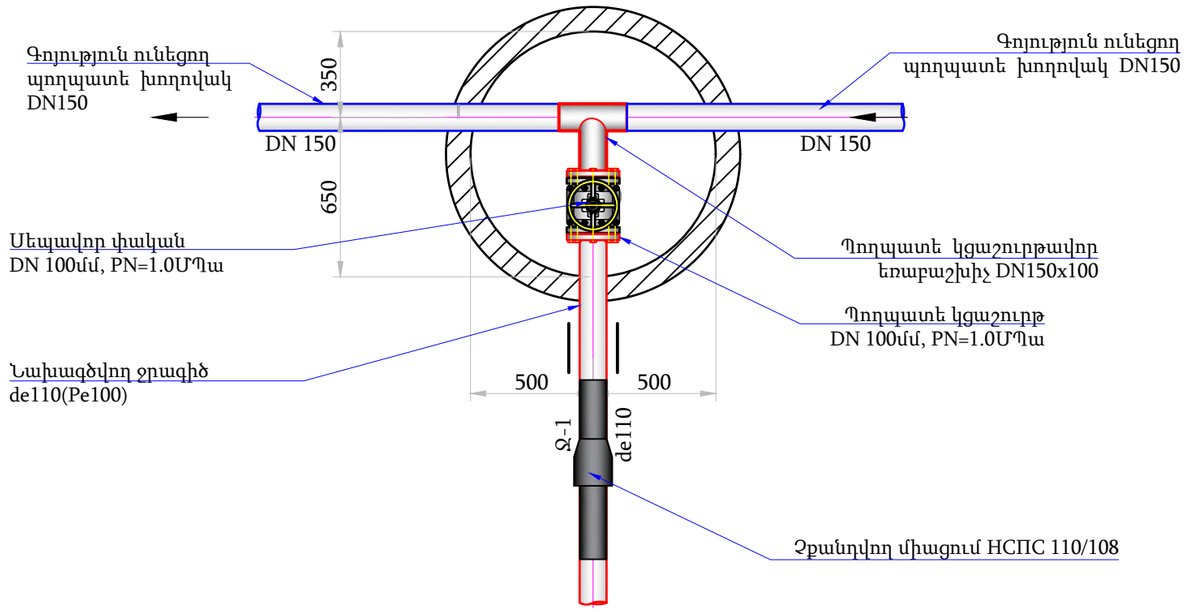

Ջրագիծ Ջ-1-ի
խրամուղու տիպարային կտրվածք
Մ 1:25

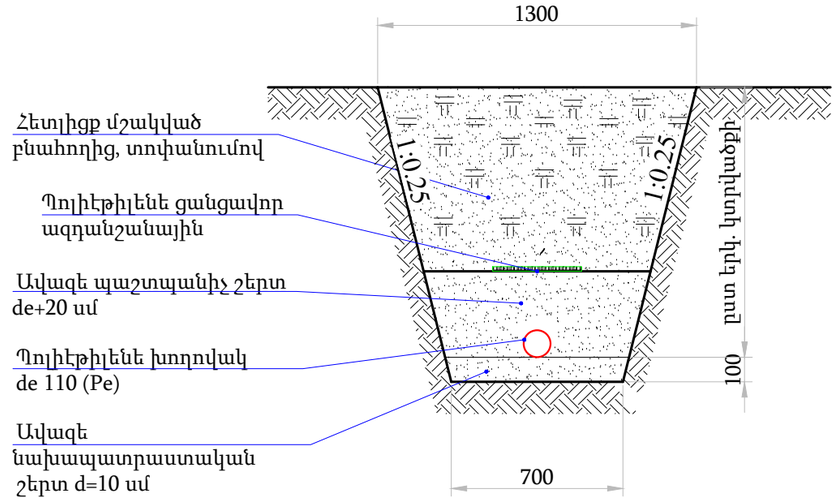

ՓՀ-1 հորի մասնագիր

NN	Աշխատանքների անվանումները	Չափման միավ.	Քանակը	Նշումներ
1	2	3	4	5
	ՏԵԽՆՈԼՈԳԻԱԿԱՆ ԱՇԽԱՏԱՆՔՆԵՐ			
1	DN150x100 պողպատե եռաբաշխիչ	հատ	1	
2	DN 100, PN=1.0 ՄՊա սեպավոր փական	հատ	1	
3	Պողպատե էլ/եռակցող կցաշուրթերի մոնտաժում DN100, PN=1,0ՄՊա	հատ	2	
4	Չքանդվող միացում НСПС 110/108 ՊԷ100 SDR17(ջուր)	հատ	1	
5	Բետոնե հենարանների իրականացում B 15 դասի բետոնից 0.2x0.2x0.25 մ (2 հատ)	$մ^3$	0.02	
6	Ե/Բ կլոր հոր D=1.0մ, H=1.8 մ	կառույց	1	

ԾԱՆՈԹՈՒԹՅՈՒՆ

1. Փականային հորերի հստակ տեղերը ենթակա են ճշտման շինարարության ընթացքում:
2. Ե/բ հորի գծագրերը բերված են թերթ N35, 36:

				ՊԱՅՄԱՆԱԳԻՐ № ԱՄՓՀ-ՀԲՄԾՁԲ-55/25-4			
				Փարաքար համայնքի Մերձավան բնակավայրի 1-ին, 2-րդ, 3-րդ և 4-րդ փողոցներ Խմելու ջրի ջրագծի կառուցման աշխատանքների նախագծա նախահաշվային փաստաթղթերի կազմման ծառայություններ			
Պաշտոն	Ազգանուն	Ստորագր.	Ամսաթ.				
ՆԳՀ	Վ. Ավագյան			Մերձավան բնակավայր	Փուլ	Թերթ	Թերթեր
					ԱՆ	24	31
Նախագծեց	Գ. Պողոսյան			ՓԱԿԱՆԱՅԻՆ ՀՈՐ (ՓՀ -1) ԽՐԱՄՈՒՂՈՒ ԼԱՅՆԱԿԱՆ ԿՏՐՎԱԾՔ	«ՄՈԴՈՒԼ» ՍՊԸ		

Փականային հոր (ՓՀ -2)
D=1.0մ, H=2.4մ

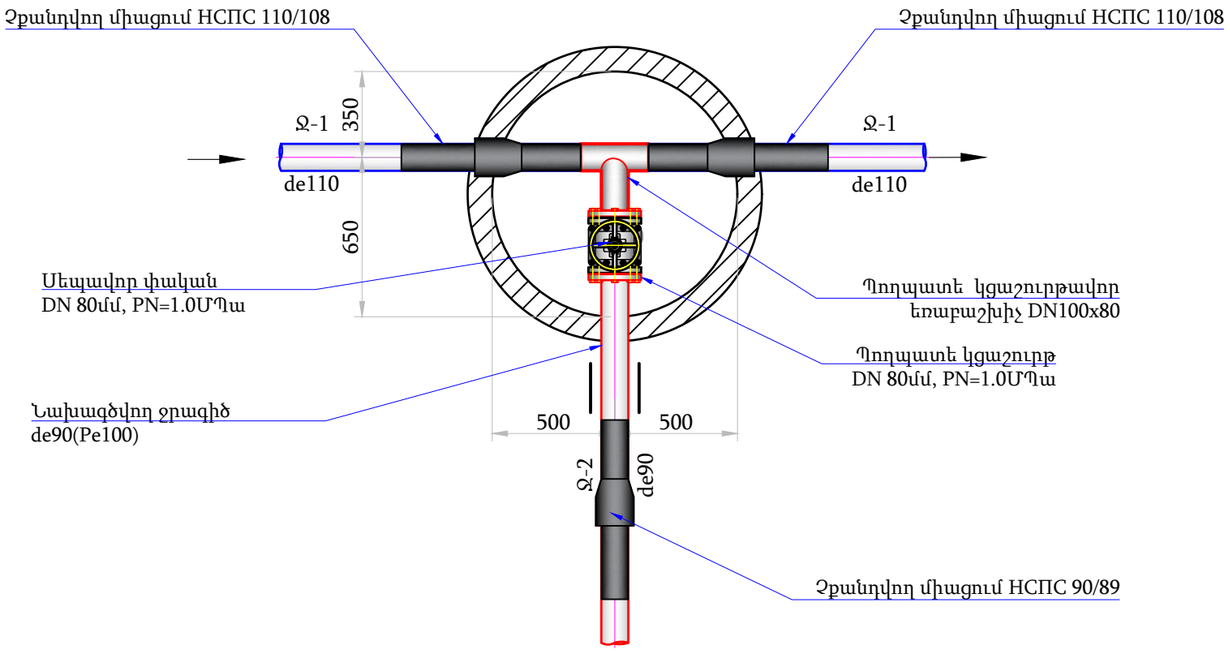

Ջրագիծ Ջ-2-ի
խրամուղու տիպարային կտրվածք
Մ 1:25

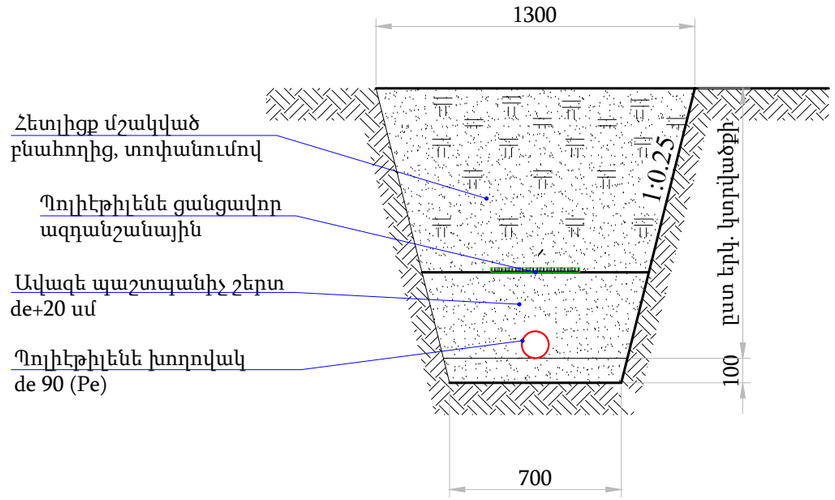

ՓՀ-2 հորի մասնագիր

NN	Աշխատանքների անվանումները	Չափման միավ.	Քանակը	Նշումներ
1	2	3	4	5
	ՏԵԽՆՈԼՈԳԻԱԿԱՆ ԱՇԽԱՏԱՆՔՆԵՐ			
1	DN100x80 պողպատե եռաբաշխիչ	հատ	1	
2	DN 100, PN=1.0 ՄՊա սեպավոր փական	հատ	1	
3	Պողպատե էլ/եռակցող կցաշուրթերի մոնտաժում DN100, PN=1,0ՄՊա	հատ	2	
4	Չքանդվող միացում ՀՍՊՀ 110/108 ՊԷ100 SDR17(ջուր)	հատ	2	
5	Չքանդվող միացում ՀՍՊՀ 90/89 ՊԷ100 SDR17(ջուր)	հատ	1	
6	Բետոնե հենարանների իրականացում B 15 դասի բետոնից 0.2x0.2x0.25 մ (2 հատ)	$մ^3$	0.02	
7	Ե/Բ կլոր հոր D=1.0մ, H=2.4 մ	կառույց	1	

ԾԱՆՈԹՈՒԹՅՈՒՆ

1. Փականային հորերի հստակ տեղերը ենթակա են ճշտման շինարարության ընթացքում:
2. Ե/բ հորի գծագրերը բերված են թերթ N35, 36:

Պաշտոն	Անուն	Ստորագր.	Ամսաթ.	ՊԱՅՄԱՆԱԳԻՐ № ԱՄՓՀ-ՀԲՄԾՁԲ-55/25-4
ՆԳՃ	Վ. Ավագյան			Փարաքար համայնքի Մերձավան բնակավայրի 1-ին, 2-րդ, 3-րդ և 4-րդ փողոցներ Խմելու ջրի ջրագծի կառուցման աշխատանքների նախագծա նախահաշվային փաստաթղթերի կազմման ծառայություններ
Նախագծեց	Գ. Պողոսյան			

Մերձավան բնակավայր	Փուլ	Թերթ	Թերթեր
	ԱՆ	25	31
ՓԱԿԱՆԱՅԻՆ ՀՈՐ ՓՀ -2	«ՄՈԴՈՒԼ» ՍՊԸ		

Փականային հոր (ՓՀ -3)
D=1.0մ, H=3.0մ

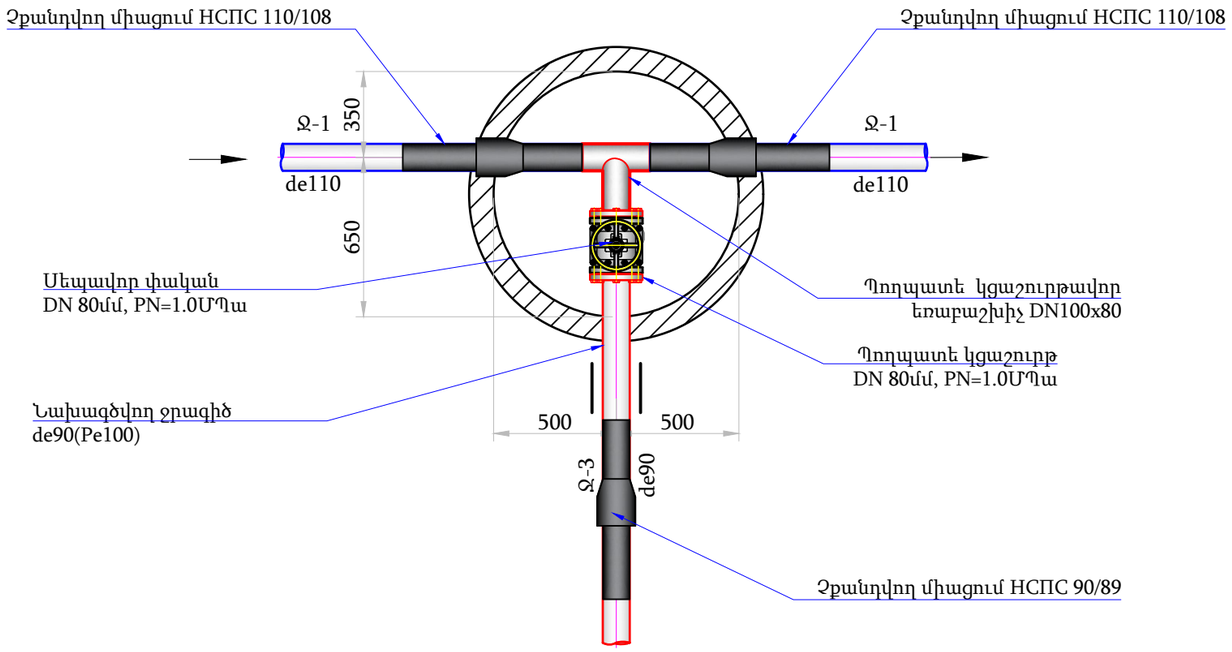

Ջրագիծ Ջ-3-ի
խրամուղու տիպարային կտրվածք
Մ 1:25

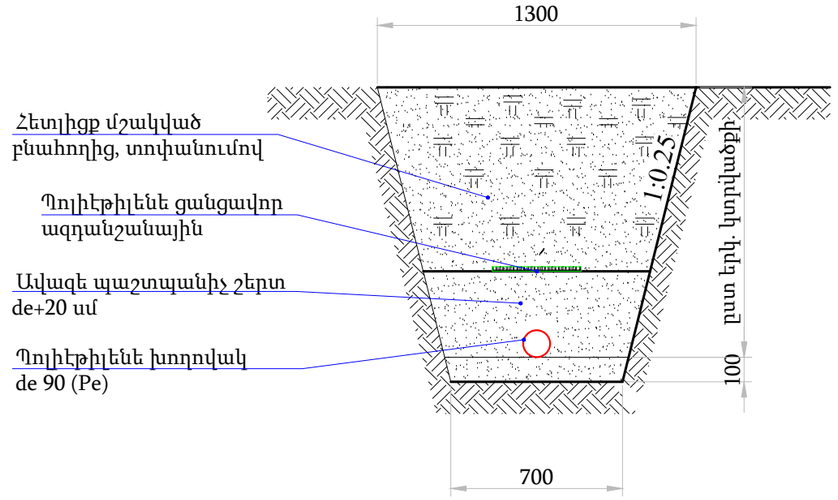

ՓՀ-3 հորի մասնագիր

NN	Աշխատանքների անվանումները	Չափման միավ.	Քանակը	Նշումներ
1	2	3	4	5
	ՏԵԽՆՈԼՈԳԻԱԿԱՆ ԱՇԽԱՏԱՆՔՆԵՐ			
1	DN100x80 պողպատե եռաբաշխիչ	հատ	1	
2	DN 100, PN=1.0 ՄՊա սեպավոր փական	հատ	1	
3	Պողպատե էլ/եռակցող կցաշուրթերի մոնտաժում DN100, PN=1,0ՄՊա	հատ	2	
4	Չքանդվող միացում ՀՀՊՀ 110/108 ՊԷ100 SDR17(ջուր)	հատ	2	
5	Չքանդվող միացում ՀՀՊՀ 90/89 ՊԷ100 SDR17(ջուր)	հատ	1	
6	Բետոնե հենարանների իրականացում B 15 դասի բետոնից 0.2x0.2x0.25 մ (2 հատ)	$մ^3$	0.02	
7	Ե/Բ կլոր հոր D=1.0մ, H=3.0 մ	կառույց	1	

				ՊԱՅՄԱՆԱԳԻՐ № ԱՄՓՀ-ՀԲՄԾՁԲ-55/25-4		
				Փարաքար համայնքի Մերձավան բնակավայրի 1-ին, 2-րդ, 3-րդ և 4-րդ փողոցներ Խմելու ջրի ջրագծի կառուցման աշխատանքների նախագծա նախահաշվային փաստաթղթերի կազմման ծառայություններ		
Պաշտոն	Անուն	Ստորագր.	Ամսաթ.			
ՆԳՀ	Վ. Ավագյան			Մերձավան բնակավայր	Փուլ	Թերթ	Թերթեր
					ԱՆ	26	31
Նախագծեց	Գ. Պողոսյան			ՓԱԿԱՆԱՅԻՆ ՀՈՐ ՓՀ -3 ԽՐԱՄՈՒՂՈՒ ՏԻՊԱՅԻՆ ԿՏՐՎԱԾՔ Մ 1:25	«ՄՈԴՈՒԼ» ՍՊԸ		

Փականային հոր (ՓՀ -4)
D=1.0մ, H=2.1մ

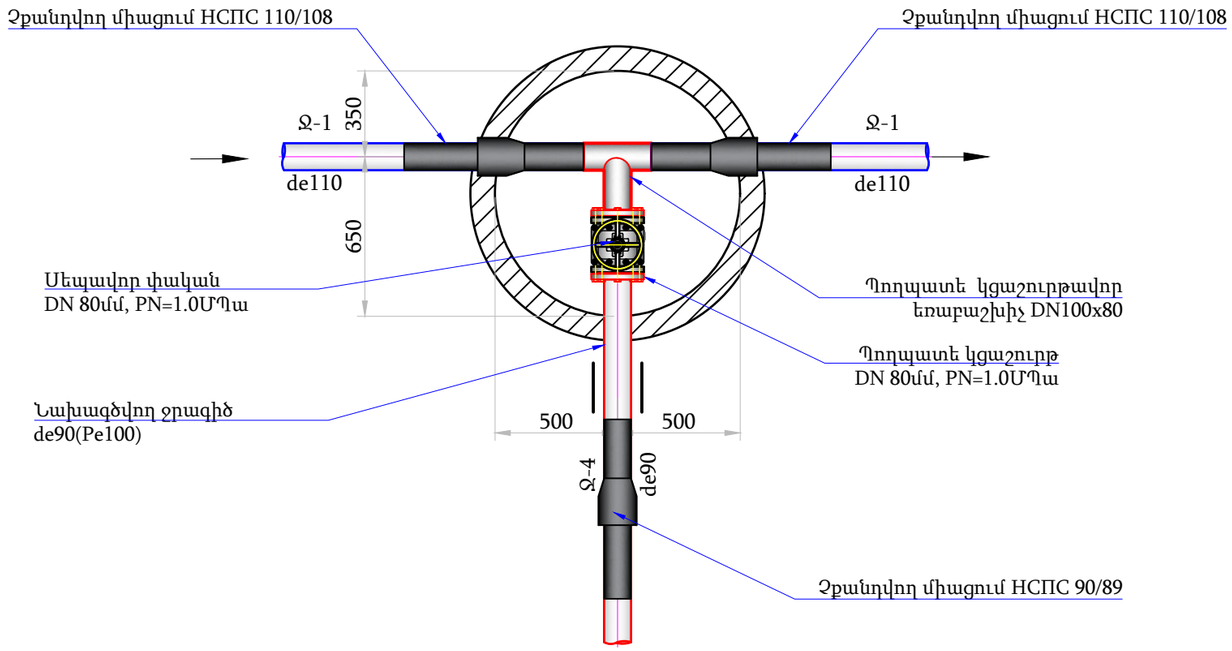

Ջրագիծ Ջ-4ի
խրամուղու տիպարային կտրվածք
Մ 1:25

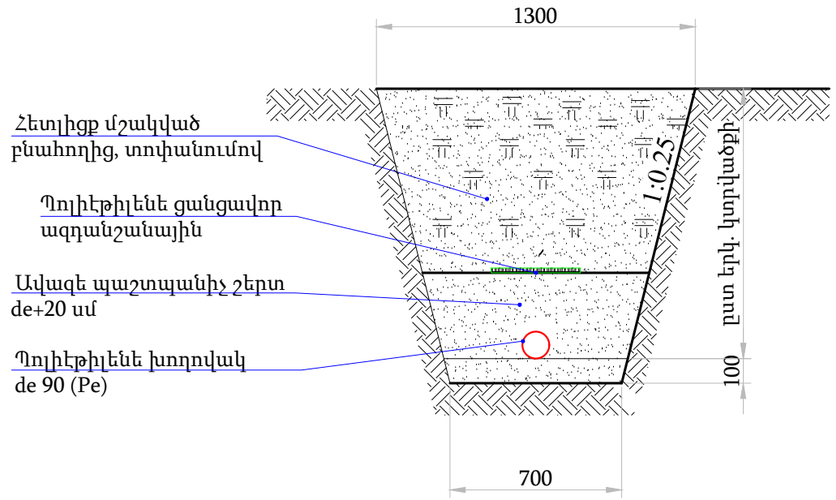

ՓՀ-4 հորի մասնագիր

NN	Աշխատանքների անվանումները	Չափման միավ.	Քանակը	Նշումներ
1	2	3	4	5
	ՏԵԽՆՈԼՈԳԻԱԿԱՆ ԱՇԽԱՏԱՆՔՆԵՐ			
1	DN100x80 պողպատե եռաբաշխիչ	հատ	1	
2	DN 100, PN=1.0 ՄՊա սեպավոր փական	հատ	1	
3	Պողպատե էլ/եռակցող կցաշուրթերի մոնտաժում DN100, PN=1,0ՄՊա	հատ	2	
4	Չքանդվող միացում ՀՍՊՀ 110/108 ՊԷ100 SDR17(ջուր)	հատ	2	
5	Չքանդվող միացում ՀՍՊՀ 90/89 ՊԷ100 SDR17(ջուր)	հատ	1	
6	Բետոնե հենարանների իրականացում B 15 դասի բետոնից 0.2x0.2x0.25 մ (2 հատ)	$մ^3$	0.02	
7	Ե/Բ կլոր հոր D=1.0մ, H=2.1 մ	կառույց	1	

ԾԱՆՈԹՈՒԹՅՈՒՆ

1. Փականային հորերի հստակ տեղերը ենթակա են ճշտման շինարարության ընթացքում:
2. Ե/բ հորի գծագրերը բերված են թերթ N35, 36:

Պաշտոն	Անուն	Ստորագր.	Ամսաթ.	ՊԱՅՄԱՆԱԳԻՐ № ԱՄՓՀ-ՀԲՄԾՁԲ-55/25-4
				Փարաքար համայնքի Մերձավան բնակավայրի 1-ին, 2-րդ, 3-րդ և 4-րդ փողոցներ Խմելու ջրի ջրագծի կառուցման աշխատանքների նախագծա նախահաշվային փաստաթղթերի կազմման ծառայություններ
ՆԳՃ	Վ. Ավագյան			Մերձավան բնակավայր — Փուլ: ԱՆ; Թերթ: 27; Թերթեր: 31
Նախագծեց	Գ. Պողոսյան			ՓԱԿԱՆԱՅԻՆ ՀՈՐ ՓՀ -4 ԽՐԱՄՈՒՂՈՒ ՏԻՊԱՅԻՆ ԿՏՐՎԱԾՔ Մ 1:25 — «ՄՈԴՈՒԼ» ՍՊԸ

Փականային հոր (ՓՀ -5)
D=1.0մ, H=1.5մ

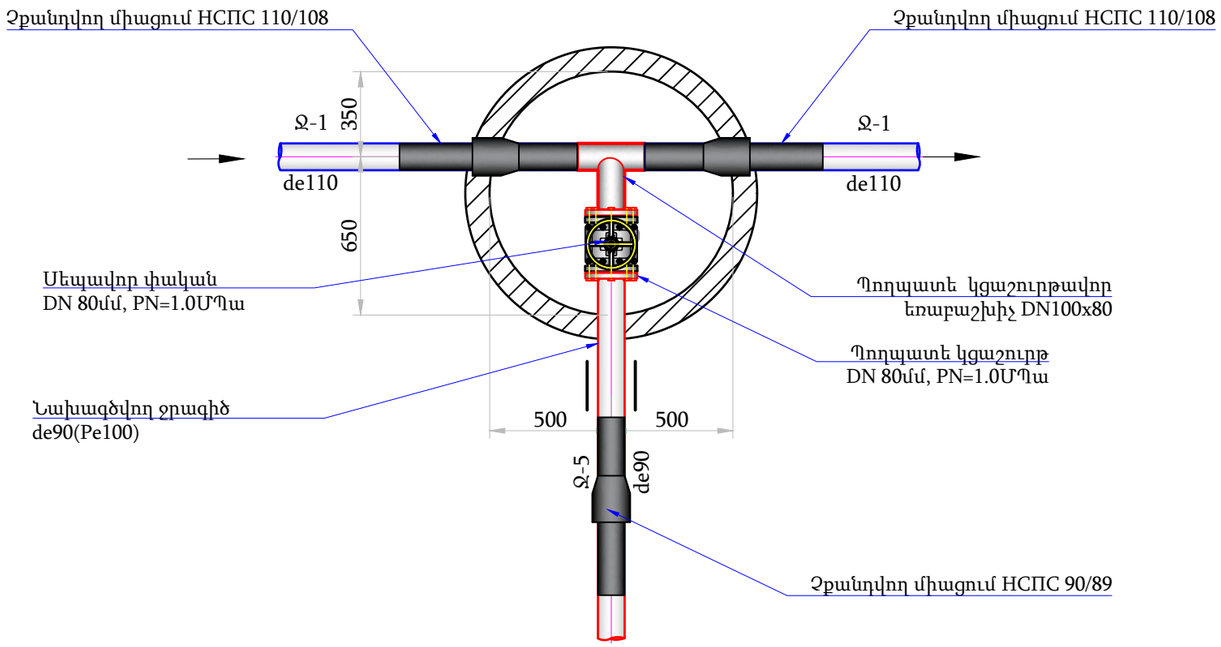

Ջրագիծ Ջ-5-ի
խրամուղու տիպարային կտրվածք
Մ 1:25

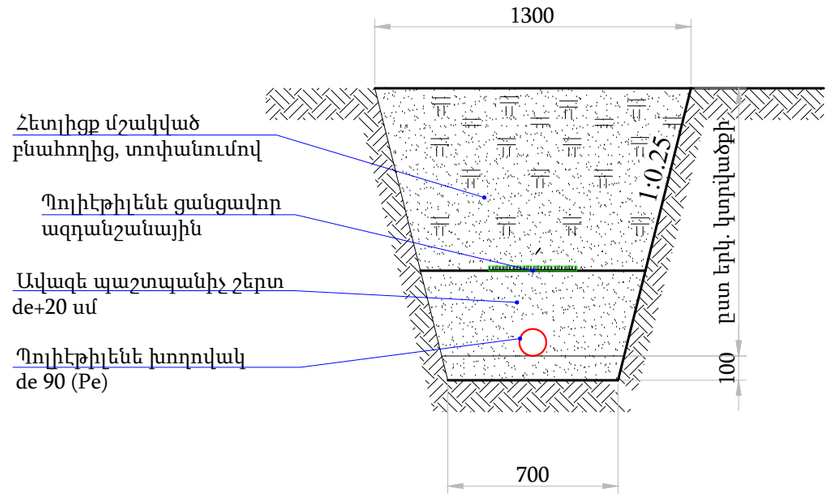

Փ Հ-5 հորի մասնագիր

NN	Աշխատանքների անվանումները	Չափման միավ.	Քանակը	Նշումներ
1	2	3	4	5
	ՏԵԽՆՈԼՈԳԻԱԿԱՆ ԱՇԽԱՏԱՆՔՆԵՐ			
1	DN100x80 պողպատե եռաբաշխիչ	հատ	1	
2	DN 100, PN=1.0 ՄՊա սեպավոր փական	հատ	1	
3	Պողպատե էլ/եռակցող կցաշուրթերի մոնտաժում DN100, PN=1,0ՄՊա	հատ	2	
4	Չքանդվող միացում ՀՍՊՀ 110/108 ՊԷ100 SDR17(ջուր)	հատ	2	
5	Չքանդվող միացում ՀՍՊՀ 90/89 ՊԷ100 SDR17(ջուր)	հատ	1	
6	Բետոնե հենարանների իրականացում B 15 դասի բետոնից 0.2x0.2x0.25 մ (2 հատ)	$մ^3$	0.02	
7	Ե/Բ կլոր հոր D=1.0մ, H=1.5 մ	կառույց	1	

ԾԱՆՈԹՈՒԹՅՈՒՆ

1. Փականային հորերի հստակ տեղերը ենթակա են ճշտման շինարարության ընթացքում:
2. Ե/բ հորի գծագրերը բերված են թերթ N35, 36:

Պաշտոն	Անուն	Ստորագր.	Ամսաթ.	ՊԱՅՄԱՆԱԳԻՐ № ԱՄՓՀ-ՀԲՄՇՁԲ-55/25-4
				Փարաքար համայնքի Մերձավան բնակավայրի 1-ին, 2-րդ, 3-րդ և 4-րդ փողոցներ Խմելու ջրի ջրագծի կառուցման աշխատանքների նախագծա նախահաշվային փաստաթղթերի կազմման ծառայություններ
ՆԳՃ	Վ. Ավագյան			Մերձավան բնակավայր
Նախագծեց	Գ. Պողոսյան			ՓԱԿԱՆԱՅԻՆ ՀՈՐ ՓՀ -5 ԽՐԱՄՈՒՂՈՒ ՏԻՊԱՅԻՆ ԿՏՐՎԱԾՔ Մ 1:25

Փուլ	Թերթ	Թերթեր
ԱՆ	28	31

«ՄՈԴՈՒԼ» ՍՊԸ

Հավաքովի ե/բ հոր D=1000մմ, H=1500մմ
Հատակագիծ
Մ 1:20

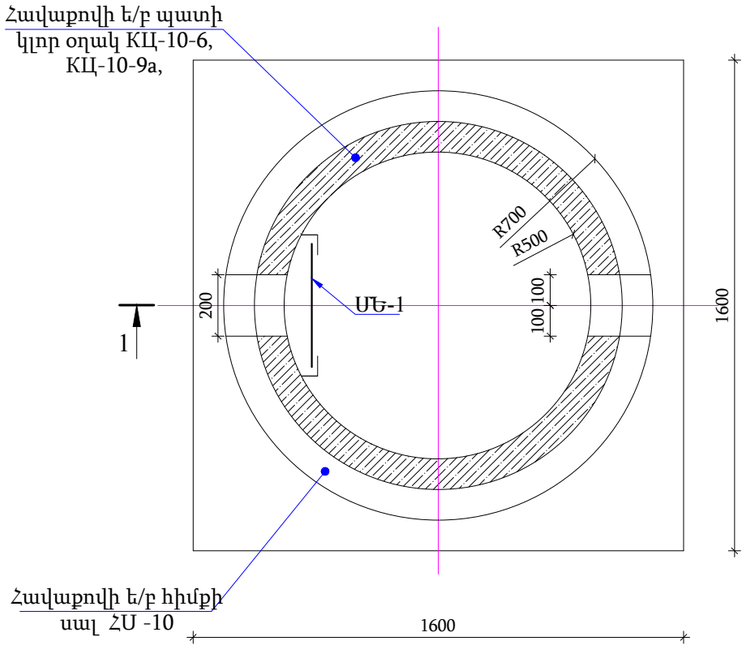

Հանգույց 1
Մ 1:10

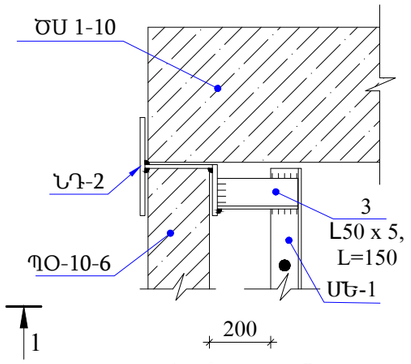

Մետաղական ելարան ՄԵ-1
Մ 1:20

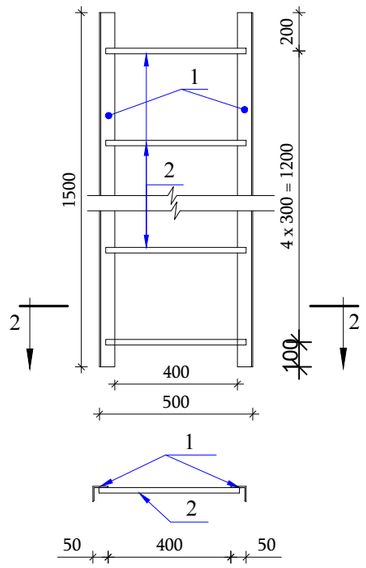

Հանգույց 2
Մ 1:10

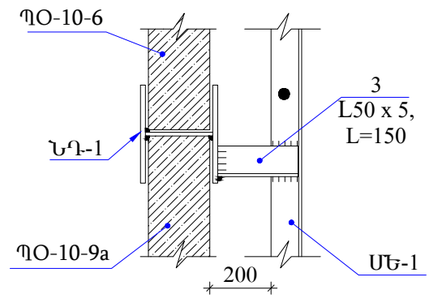

Կտրվածք 1 - 1
Մ1:25

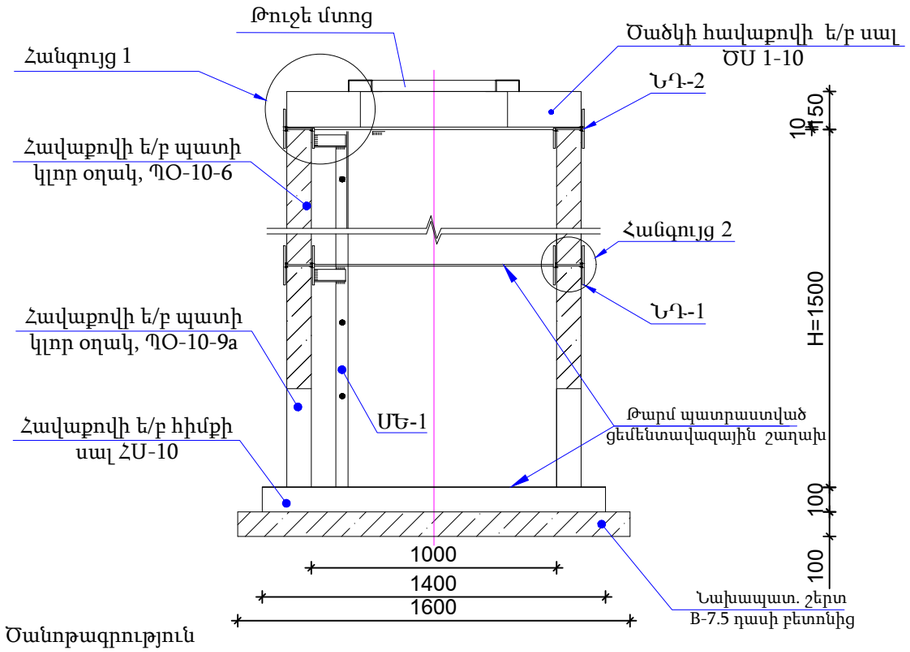

ՆԴ-2
Մ 1:10

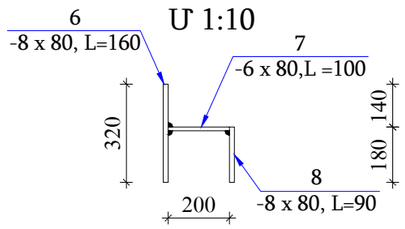

ՆԴ-1
Մ 1:10

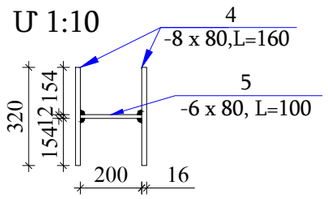

Աշխատանքային ծավալների ամփոփագիր

NN	Աշխատանքների անվանումները	Չափման միավ.	Քանակը
1	2	3	4
	Ե/Բ կլոր հոր D=1.0մ, H=1.5 մ		
1	Նախապատրաստական շերտի իրականացում B7.5, F150, W4 դասի բետոնից	$մ^3$	0.26
2	Պատի օղակ ՊՕ-10-6	հատ	1
3	Պատի օղակ ՊՕ-10-9a	հատ	1
4	Հիմքի սալ ՀՍ-10	հատ	1
5	Ե/բ հորերի ծածկի սալերի տեղադրում ԾՍ 1-10 թուջե «Տ» տիպի մտոցով	հատ	1
6	Մետաղական ելարան ՄԵ-1-ի իրականացում	կգ	15.7
7	Ներդիր դետալներ	կգ	14.4
8	Մետաղական կոնստրուկցիաների երկշերտ ներկում	կգ	30.1
9	Ե/Բ հորերի արտաքին մակերևույթի երկշերտ հիդրոմեկուսացում բիտումապոլիմերային մաստիկով	$մ^2$	5.7

Մասնագիր մեկ էլեմենտի համար

NN	Աշխատանքների անվանումները	Քանակ	Միավոր բետոնի ծախսը $մ^3$ /մետաղի ծախսը կգ	Միավորի քաշ, կգ
1	2	3	4	5
	Մետաղական ելարան ՄԵ-1	1	15.7	15.7
1	Անկյունակ L 50x5, L=1500	2	5.7	11.4
2	Ամրան Ø10 AI, L=480	5	0.3	1.5
3	Անկյունակ L 50x5, L=150	4	0.7	2.8
	Ներդիր դետալ ՆԴ-1	4	2.0	8.0
1	Պողպատե թերթ -80x8, L=160	2	0.8	1.6
2	Պողպատե թերթ -80x6, L=100	1	0.4	0.4
	Ներդիր դետալ ՆԴ-2	4	1.6	6.4
1	Պողպատե թերթ -80x8, L=160	1	0.8	0.8
2	Պողպատե թերթ -80x6, L=100	1	0.4	0.4
3	Պողպատե թերթ -80x8, L=84	1	0.4	0.4

NN	Աշխատանքների անվանումները	Քանակ հատ	Միավորի բետոնի ծավալը,$մ^3$/ մետաղի ծախսը կգ	Միավոր մասսա կգ.
1	2	3	4	5
	Ե/Բ կլոր հոր D=1.0մ, H=1.5 մ			
1	Պատի օղակ ՊՕ-10-6	1	0,16 / 3,95	400
2	Պատի օղակ ՊՕ-10-9a	1	0,22 / 14,7	550
3	Հիմքի սալ ՀՍ-10	1	0,18 / 15,14	450
4	Ծածկի սալ ԾՍ 1-10	1	0,1 / 8,37	250
5	Թուջե մտոց	1		100

Ծանոթագրություն

1. Պատի օղակները, հիմքի սալերը և ծածկի սալերը պետք է համապատասխանեն ГОСТ 8020-90-ի պահանջներին:
2. Պատի օղակները և ծածկի սալերը տեղադրվում են թարմ պատրաստված ցեմենտավազային շաղախի վրա:
3. Հորերի բարձրությունը կարելի է կարգավորել պատի օղակի սալի վրա B12.5 մակնիշի միաձույլ բետոնից իրականացված պատի բարձրացումով:
4. ՊՕ-10-9a պատի օղակները նախատեսվում է գնել գործարանային բացված անցքով:

Պաշտոն	Ազգանուն	Ստորագր.	Ամսաթ.
ՆԳՃ	Վ. Ավագյան		
Նախագծեց	Գ. Պողոսյան		

ՊԱՅՄԱՆԱԳԻՐ № ԱՄՓՀ-ՀԲՄԾՁԲ-55/25-4

Փարաքար համայնքի Մերձավան բնակավայրի 1-ին, 2-րդ, 3-րդ և 4-րդ փողոցներ խմելու ջրի ջրագծի կառուցման աշխատանքների նախագծա նախահաշվային փաստաթղթերի կազմման ծառայություններ

Մերձավան բնակավայր

Փուլ	Թերթ	Թերթեր
ԱՆ	29	31

Հավաքովի ե/բ հոր D=1.0մ, H=1.5մ
Աշխատանքային ծավալներ

«ՄՈԴՈՒԼ» ՍՊԸ

ՄԱՍՆԱՎՈՐ ՏՆԵՐԻ ՄՈՒՏՔԱԳԾԵՐԻ ԵՐԿԱՅՆԱԿԱՆ ԿՏՐՎԱԾՔ

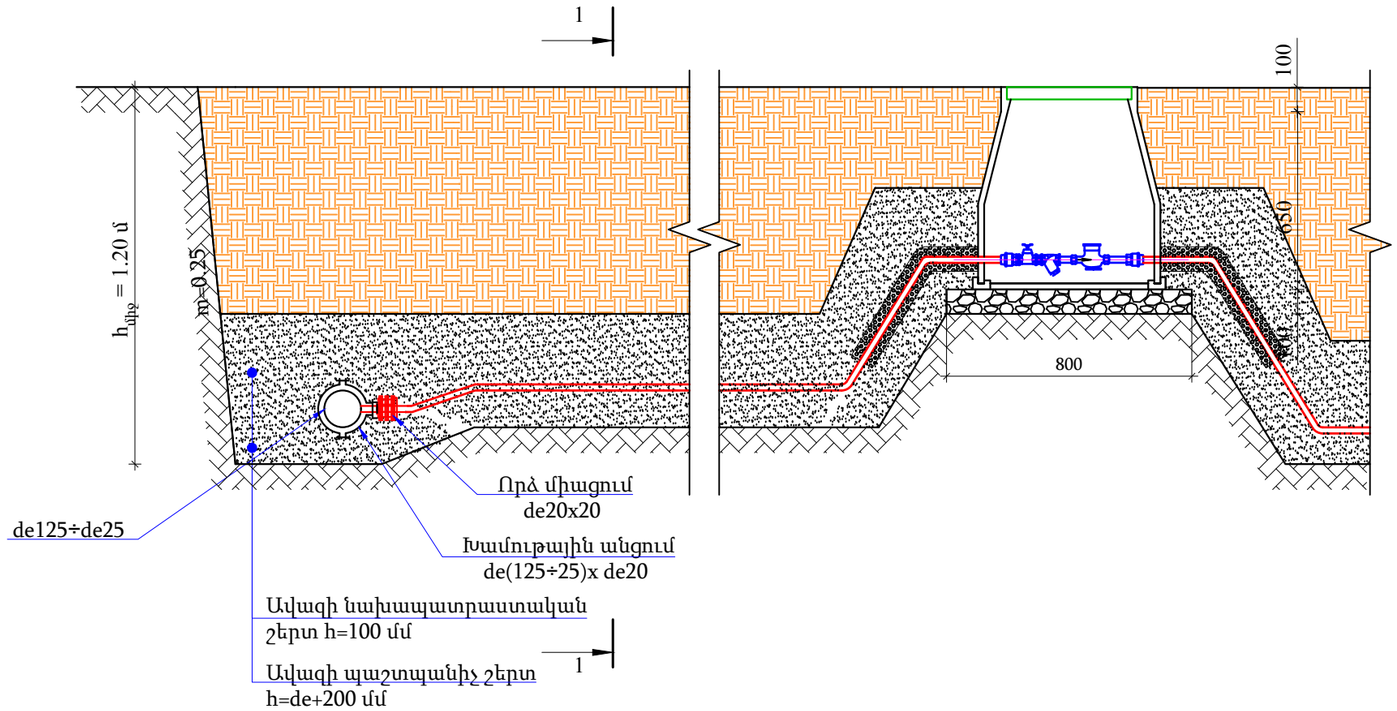

ԿՏՐՎԱԾՔ 1-1

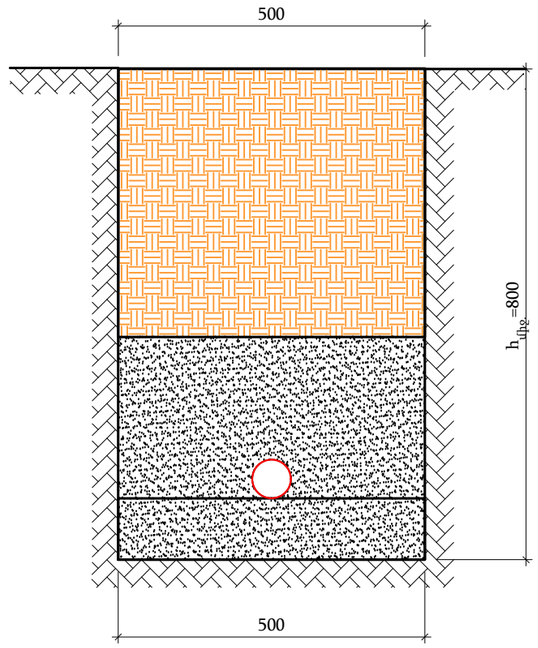

ՋՐԱՉԱՓԱԿԱՆ ՀԱՆԳՈՒՅՑԻ ՍԽԵՄԱՏԻԿ ՀԱՏԱԿԱԳԻԾ

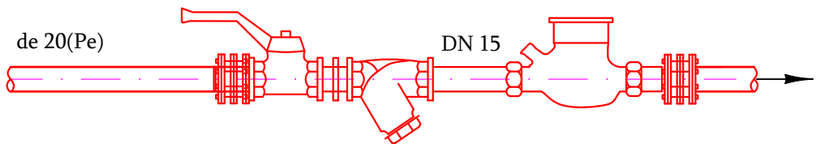

Ջրաչափական հանգույցի մասնագիր
(1հատի համար)

№	Աշխատանքների անվանումը	Չափման միավ.	Քանակը	Նշումներ
1	2	3	4	5
1*	Թիակավոր բազմաշիթ DN15 ջրաչափ	հատ	1	
2*	Ողողատե կարճախողովակ, երկկողմանի պարուրակով DN 15	հատ	2	
3	Մետաղական երկկողմանի ներքին պարուրակով գնդային DN15 փական	հատ	1	
4	Մետաղական երկկողմանի ներքին պարուրակով DN15 ֆիլտր	հատ	1	
5	Պոլիէթիլենե կցամաս (էգ կամ որձ) DN15 մոնտաժում	հատ	2	
6	Մետաղական երկկողմանի արտաքին պարուրակով DN15(St) կցորդիչ	հատ	1	
7	Երկկողմանի ճկուն կցորդիչ de 20	հատ	1	
8	Պոլիմեր ավազային հոր 630x630	հատ	1	
9	Պոլիէթիլենե խողովակի ջերմամեկուսացում	մ	2.0	
10	Բաժանորդի գոյություն ունեցող ջրաչափի ապամոնտաժում DN15-20մմ	հատ	1	
11	de 20 PE L=30 սմ պոլիէթիլենե կարճախողովակ միացման դետալներով մոնտաժումով	հատ	1	
12	Խճի նախաշերտ 0.8x0.8x0.2մ	$մ^3$	0.13	

Ծանոթություն

1. Անհատական ջրաչափական հորերը տեղադրվում են շինարարության ընթացքում բաժանորդի հետ հորերի տեղի ընտրության համաձայնեցման արդյունքում:

Պաշտոն	Ազգանուն	Ստորագր.	Ամսաթ.	ՊԱՅՄԱՆԱԳԻՐ № ԱՄՓՀ-ՀԲՄԾՁԲ-55/25-4
ՆԳՃ	Վ. Ավագյան			Փարաքար համայնքի Մերձավան բնակավայրի 1-ին, 2-րդ, 3-րդ և 4-րդ փողոցներ Խմելու ջրի ջրագծի կառուցման աշխատանքների նախագծա նախահաշվային փաստաթղթերի կազմման ծառայություններ
Նախագծեց	Գ. Պողոսյան			Մերձավան բնակավայր
				Մասնավոր տների մուտքագծերի երկայնական կտրվածք: Աշխատանքային ծավալներ

Փուլ	Թերթ	Թերթեր
ԱՆ	30	31

«ՄՈԴՈՒԼ» ՍՊԸ

Պոլիմերավազային հոր

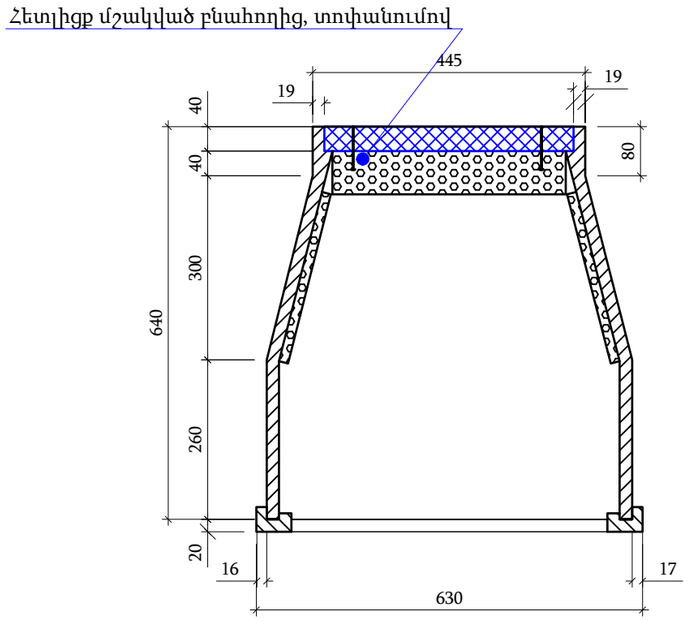

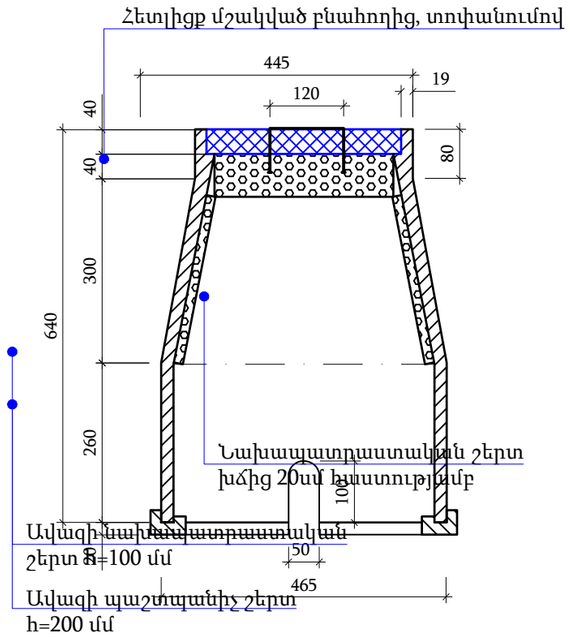

N	Ցուցանիշի անվանումը	Չափ. միավ.	Ցուցանիշի նշանակությունը
1	Ջրակլանում	%	0.2-0.5
2	Ճման ամրություն	ՄՊա	2.5-3.0
3	Սեղմման ամրություն	ՄՊա	>25
4	Ջերմակայունություն	°C	>+50-+150
5	Բեռնակրողունակություն	տ	>12
6	Հումքը՝ պոլիմեր-ավազ		

Հետլիցք մշակված բնահողից, տոփանումով

Ավազե պաշտպանիչ շերտ de+20 սմ

Պոլիէթիլենե խողովակ de 20Pe)

Ավազե նախապատրաստական շերտ d=10 սմ

ՄԱՍՆԱԳԻՐ

Դիրքի համար	ԱՇԽԱՏԱՆՔՆԵՐԻ ԱՆՎԱՆՈՒՄ	Չափ. միավ.	Քանակը
1	2	3	4
	Դրենաժային 1 հորում տեղադրվող ջերմամեկուսիչ տարր)		
7	415 / 270 / 555 Փրփրապլաստ h=15մմ, S=0.13մ²	հատ	2
8	290 / 270 / 395 Փրփրապլաստ h=15մմ, S=0.10մ²	հատ	2
9	290 / 380 Փրփրապլաստ h=70մմ, S=0.11մ²	հատ	1

Հատակագիծ
Մ 1:10

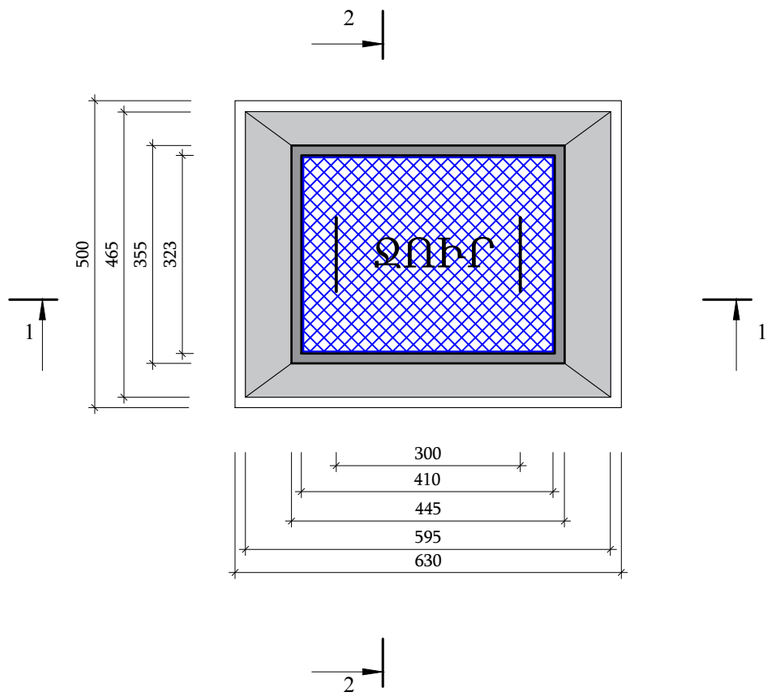

Պայմանական նշաններ

1. Կափարիչ
2. Պատ
3. Հիմքի շրջանակ
4. Պողպատե բռնակ

Պոլիէթիլենե կցամաս

Կցորդիչ երկկողմանի պարուրակով DN 15

ՕՏՆԱԳԻԾ ՄԱՍԻՆ

Ջրաչափի միացում DN15

Պոլիէթիլենե կցամաս

1. Դիտահորը պետք է ունենա համապատասխանության սերտիֆիկատ՝ ԳՕՍՏ 30108-94 կամ հանրաժեք միջազգային ստանդարտներին համապատասխան:
2. Բեռնակրողունակությունը՝ >12տ-ից:
3. Կափարիչը՝ կապույտ գույնի, «ՋՈՒՐ» ուսուցմամբ, պողպատե բռնակներով:
4. Հումքը՝ պոլիմեր-ավազային:

Գնդային փական DN 15

Ջրի ֆիլտր DN 15

Թիակավոր բաժանիչ ջրաչափ DN 15

Բեպի անհատական տուն

				ՊԱՅՄԱՆԱԳԻՐ № ԱՄՓՀ-ՀԲՄԾՁԲ-55/25-4			
				Փարաքար համայնքի Մերձավան բնակավայրի 1-ին, 2-րդ, 3-րդ և 4-րդ փողոցներ խմելու ջրի ջրագծի կառուցման աշխատանքների նախագծա նախահաշվային փաստաթղթերի կազմման ծառայություններ			
Պաշտոն	Ազգանուն	Ստորագր.	Ամսաթ.				
ՆԳՃ	Վ. Ավագյան			Մերձավան բնակավայր	Փուլ	Թերթ	Թերթեր
					ԱՆ	31	31
Նախագծեց	Գ. Պողոսյան			Պոլիմերավազային հոր մասնագիր	«ՄՈԴՈՒԼ» ՍՊԸ		